操作说明书

维护指南

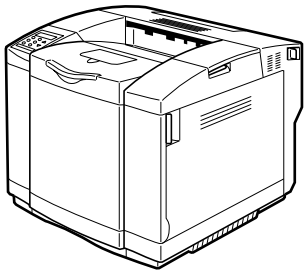

1 入门

2 纸张和其它介质

3 更换耗材和维护工具箱

4 清洁和调整打印机

5 故障排除

6 附录

为了能够安全及正确地使用本机器，使用之前请务必阅读“维护指南”中的“安全信息”。

简介

本手册讲述有关操作的详细说明以及关于本机使用的注意事项。为充分利用本机的各种功能，所有使用人员都必须仔细阅读本手册，并按照说明进行操作。请将本手册放在设备旁使用方便的地方。

电源

220 -240 V， 50/60 Hz， 6 A 或以上

请务必将电源线连接到上述电源。

操作员安全：

本打印机被认为是 1 类 (3B) 激光设备，可以安全地用于办公 / 电子数据处理。本打印机包含 5 毫瓦、770 - 795 毫微米波长的 “AlGaAs 激光二极管”。人眼直接 （或通过间接反射）接触激光束可能会使眼睛遭到严重损伤。为防止操作员在任何可能的情况下接触到激光束，本设备在设计时采用了安全预防措施和互锁机制。

下面的标签贴在打印机的右侧。

激光安全性：

光学箱体只能在工厂内或具有所需设备的场所进行维修。激光子系统可由有资格的客户工程师现场更换。激光支架不可进行现场修理。因此，在需要更换光学子系统时，需要客户工程师将所有支架和激光子系统送回工厂或维修站。

重要事项

本手册内容如有更改，恕不另行通知。对于因操作和使用本机而导致的直接、间接、特殊、偶然或必然损失，本公司概不负责。

注意：

务必按照本手册中讲述的步骤使用控制器、调整和改善性能，否则可能导致危险的辐射伤害。

请勿复制任何法律禁止复制的项目。

当地法律通常禁止复制下列项目：

纸币、印花税票、债券、股票、银行汇票、支票、护照和驾驶执照。

不要试图进行本手册中没有提到的任何维护或故障排除。本打印机中包含一个激光束发生器，直视激光束会对眼睛造成永久伤害。

本手册中采用两种尺寸标记法。本设备引用公制单位。

为获得良好的复印质量，供应商建议您使用由其提供的原装碳粉、维护工具箱和部件。

对于因在办公产品上使用非本供应商提供的原装耗材 （碳粉、维护工具箱和部件）而导致的任何损坏或费用，本供应商概不负责。

目录

商标 1
安全信息 2
操作安全事项 2
关于正确操作 6
能源之星计划 8
德国声学声明 9
如何阅读本手册 10

1. 入门

打印机指南 11
外部正视图 11
外部后视图 12
内部 13
控制面板 14

2. 纸张和其它介质

本打印机支持的纸张和其它介质 17
纸张尺寸 17
纸张建议 19
装纸 19
存放纸张 19
纸张类型和其它介质 20
本打印机不支持的纸张 23
打印区域 24
装纸 26
将纸张装入打印机的纸盘中 26
将纸张装入 PAPER FEED UNIT Type 1000 29
指定纸张类型 30
在纸盘间切换 31
更改纸盘的纸张尺寸 32

3. 更换耗材和维护工具箱

更换碳粉盒 35
更换 Waste Toner Bottle Type 140 38
更换 Photo Conductor Unit Type 140 40

4. 清洁和调整打印机

清洁时的注意事项 43
清洁对位辊 44
修正色阶 45
设置色阶修正值 45
查看 “颜色修正样张页” 和 “色阶修正页” 48
将色阶修正值重设为初始值 50
调节纸盘对位 51

5. 故障排除

控制面板上的错误及状态信息 53
打印机不工作 59
检查端口连接 60
其它打印问题 62
其它故障排除 69
取出卡纸 71
当出现 “Remove Misfeed Internal Path” 时 71
当出现 “Remove Misfeed Paper Tray” 时 72
当出现 “Remove Misfeed Duplex Unit” 时 73

6. 附录

耗材 75
碳粉盒 75
碳粉回收瓶 76
光导体单元 76
搬动和运输打印机 78
移动打印机 78
索引 80

商标

Microsoft、Windows 和 Windows NT 是 Microsoft Corporation 在美国和 / 或其它国家的注册商标。

IPS-PRINT Printer Language Emulation 版权所有 © 1999-2000,Oak Technology, Inc.，保留所有权利。

本手册涉及的其它产品名称只用作识别目的，可能分别是其各自公司的商标。我们拒绝承担这些标记的任何或所有权利。

Windows 操作系统的正确名称如下所示：

- Microsoft® Windows® 95 操作系统
- Microsoft® Windows® 98 操作系统
- Microsoft® Windows® Millennium Edition (Windows Me)
- Windows® 2000 的产品名称如下：
  Microsoft® Windows® 2000 Advanced Server
  Microsoft® Windows® 2000 Server
  Microsoft® Windows® 2000 Professional
- Windows® XP 的产品名称如下：
  Microsoft® Windows® XP Professional
  Microsoft® Windows® XP Home Edition
- Windows Server™ 2003 的产品名称如下：
  Microsoft® Windows Server™ 2003 Standard Edition
  Microsoft® Windows Server™ 2003 Enterprise Edition
  Microsoft® Windows Server™ 2003 Web Edition
- Windows NT® 4.0 的产品名称如下：
  Microsoft® Windows NT® Server 4.0
  Microsoft® Windows NT® Workstation 4.0

注：

本手册中的插图可能与您的机器稍有差异。

某些选购件在一些国家可能无法购得。详细情况，请与当地经销商联系。

安全信息

使用本打印机时，应始终遵循以下安全预防措施：

操作安全事项

本手册中采用以下重要事项符号：

⚠ *警告：*

表示潜在的危险情况，如果不按照说明来操作本设备，则可能导致死亡或身体严重损伤。

⚠ *注意：*

表示潜在的危险情况，如果不按照说明来操作本设备，则可能导致身体轻微或中度损伤或财产损失。

⚠ *警告：*

- *用湿手触摸插头很危险。这样做可能遭致电击。*
- *请将电源线直接连接到墙壁电源插座，切勿使用延长电线。*
- *如果电源线或插头受到磨损或其它方式的损坏，请拔掉电源插头 （请施力于插头，而非电源线上）。*
- *请确认墙壁电源插座靠近本机并可轻易够到，以便在遇到紧急情况时可以方便地拔掉插头。*
- *只能将本机连接到手册中所描述的电源。*
- *避免多重布线。*
- *请勿损坏、折断或改动电源线。请勿在电源线上放置重物，请勿在不必要情况下用力拉拽电源线或使之弯曲。这些动作可能会导致电击或火灾。*
- *为避免电击伤害或暴露于激光的辐射下，请勿取下本手册中未指出的外盖或螺丝。*
- *如果发生下列情况，请关闭电源并拔掉电源插头 （请施力于插头，而非电源线上）：*
  - *有异物进入设备。*
  - *您怀疑设备可能需要维修或修理。*
  - *设备的外壳已损坏。*
- *请勿焚烧溢出或用过的碳粉。碳粉尘屑如果暴露在明火下时，可能起火燃烧。*
- *应交给经过授权的经销商或相应的回收站处理。如果自行处理用过的碳粉容器，请按照当地有关规定进行处理。*
- *请遵照当地法规处理用过的碳粉盒。*
- *请勿拆卸本机或试图对其作任何改动。否则将会有火灾、电击、爆炸或失明的危险。如果本机具有激光系统，则存在严重损害眼睛的危险。*
- *请勿焚烧溢出或用过的碳粉。碳粉尘屑是易燃物，如果暴露在明火下，可能起火燃烧。*
- *应交给经过授权的经销商或相应的回收站处理。*
- *如果自行处理碳粉盒，应遵循当地的有关规定。*

⚠ 注意：

- 切勿食用或吞下碳粉。
- 请将碳粉 （用过或未用过的）和碳粉盒放在儿童触及不到的地方。
- 当右盖打开时，请勿在其上放置物品。
- 保护本设备使其免受潮或潮湿天气 （如雨、雪等）的影响。
- 移动本设备前，请从墙壁插座上拔掉电源线。在移动设备时，请注意不要损坏位于设备下的电源线。
- 从墙壁插座上拔下电源插头时，请施力于插头 （而非电源线上）。
- 请勿让曲别针、订书钉或其它小金属物品落入设备内。
- 出于环保原因，请勿将本设备或用过的耗材丢弃在家庭垃圾收集点。可在授权的经销商处或适当的收集地点进行处理。
- 设备内部温度很高。请勿接触带有 “⚠” 标签 （指高温表面）的部件。触摸带有 “⚠” 标签 （指高温表面）的部件，可能导致烫伤。
- 定影单元会变得非常热。安装新的定影单元时，请关闭打印机并等待大约 30 分钟。然后再安装新的定影单元。如果不等待本机冷却下来，可能导致灼伤。
- 请勿用力向外拉定影单元。否则可能使定影单元掉落并导致人员受伤。
- 在接触定影单元时，请勿触摸把手以外的任何区域，因为这可能引起烫伤。
- 在取出卡住的纸张时，请勿触摸定影单元，因为它可能会非常热。
- 为防止人员受伤，本打印机应至少由两人抬起。
- 打印机约重 31.5 千克 （69.4 磅）。搬运打印机时，请使用两侧凹陷的把手将其慢慢抬起。打印机一旦掉落，可能会损坏或造成人身伤害。
- 安装选购件前，应关闭本机并拔下电源插头至少半个小时。因为机器内部的组件已变得非常热，如果触摸可能会导致烫伤。
- 如果抬起送纸单元时不加小心或将其掉落，则可能会导致人员受伤。
- 如果抬起双面单元时不加小心或将其掉落，会导致人员受伤。
- 请勿触摸控制器板隔间的内部。否则可能导致机器故障或烫伤。

⚠ *注意：*

- *使本机远离潮湿和多灰尘环境。否则可能发生火灾或电击。*
- *请将本机置于坚硬的水平面上。否则，本机可能会掉落并导致人员受伤。*
- *如果在狭窄的空间内使用本机，请确保具备持续通风。*
- *在拉出纸盘时，注意不要用力过猛。否则，纸盘可能会跌落并导致人员受伤。*
- *本产品使用低频电磁场，可能会对灵敏的医疗植入设备造成有害干扰。如果您身上带有心脏起搏器或者可植入的除纤颤器，请向您的医生咨询以获取其它意见或建议。*
- *在搬运本机时，每个人都应该握住位于相对侧的把手，然后将机器缓慢抬起。如果抬机器时不加小心或将其掉落，可能导致人员受伤。*
- *移动打印机时，切记要将电源线从墙上的电源插座中拔掉，以免引起火灾或电击。*
- *在将插头从插座中拔出时，请抓紧插头（而非电源线）以免损坏电源线并导致火灾或电击。*
- *在使用后搬运打印机时，请勿取出碳粉、光导体单元及碳粉回收瓶，以防碳粉溅入机器内。*
- *抬起机器时，请使用两侧的内嵌把手。否则，打印机一旦掉落，可能会摔坏或造成人员受伤。*
- *在搬运本机前，请从墙壁电源插座上拔掉电源线。如果拔下电源线时用力过猛，可能会将其损坏。损坏的插头或电源线可能引起电击或火灾危险。*
- *我们的产品设计符合质量和功能的最高标准。当购买耗材时，我们推荐仅使用授权经销商指定的耗材。*

本机在以下所示位置贴有 ⚠WARNING 和 ⚠CAUTION 标签。为安全起见，请遵守这些说明并照指示方式操作本机。

关于正确操作

- 包括碳粉在内的供应品和部件以及光导体单元已根据用于推荐产品的基准程序而接受了质量评估。请使用推荐的供应品和部件以维持该标准并获得优质效果。
- 请将本打印机放置在平稳且不弯曲的桌子上。请勿横跨两个桌子而放置本机。本机必须处于水平面上，其前后、左右两侧所允许的高度差范围分别为 4.5 mm 和 0.2"。
- 推荐温度和湿度。

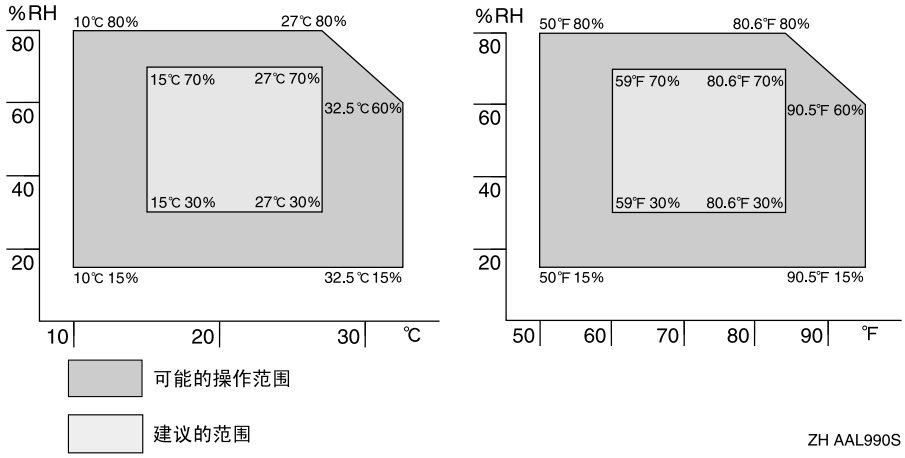

- 要装纸、更换耗材和解决卡纸问题等，请按下图所示留出一定空隙。

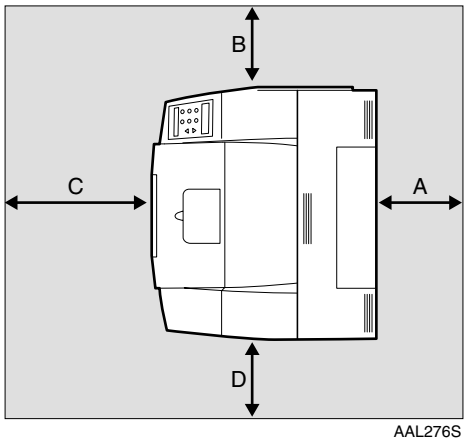

A：25 cm 以上 (9.9")（在装有 AD460（双面单元）时空隙应在 35 cm 以上。）
B：20 cm (7.9") 以上
C：70 cm (27.6") 以上
D：50 cm (19.7") 以上

- 在将本机从较冷位置移到较温暖位置或者当局部温度骤升时，本机内部可能会出现冷凝现象。如果发生这种情况，请将本机搁置不用至少一小时，以使其适应环境变化。
- 如果本机内的温度急剧上升，可能导致故障。请勿将任何物品置于排气孔和进气孔的临近区域。

- 使所有盖子始终处于关闭状态。
- 在打印期间，请勿打开任何部件的盖子及移动打印机。
- 在打印期间，请勿拉出纸盘。否则，打印将停止，并且还会发生卡纸现象。
- 防止外部物品 （如曲别针等）掉入打印机内。
- 在打印期间，请勿关闭电源及拔下电源线。 突发的电源中断可能导致机器故障。
- 在打印时，请勿使打印机受到外部震动，如在打印机顶部整理纸张。
- 在打印一段时间后打印纸在离开打印机时可能会产生蒸汽，这取决于温度和湿度。
- 在打印期间，出纸口及附近部件可能会变热。这是正常现象，不必担心。
- 本装置的设计及制造指标为：在每天接通电源时间总长度达 8 小时情况下，按每月 2,000 张 （A4 纸，且彩色打印与单色打印的比例为 1:1）的打印量计算，其预期使用寿命为 5 年。如果每月打印的页数超过 10,000 页或者每天接通电源的时间超过 8 小时，则预期使用寿命将会缩短。5 年这个数字也是根据彩色打印与单色打印的比例 1:1 得出的。如果彩色打印的纸张数超过此比例，则总数将会降低。

能源之星计划

ENERGY STAR®

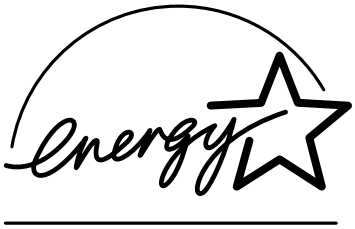

作为能源之星合作伙伴，我们已经确定本机型符合针对能源效率的 “能源之星方针”。

“能源之星方针”旨在建立一个国际节能体系，开发和引入节省能源的办公设备，以处理诸如全球变暖之类的环境问题。

如果某产品符合能量效率的 “能源之星方针”，则 “合作伙伴”会在相应机型上加入 ENERGY STAR （能源之星）徽标。

本产品所采用的设计为，可通过节能功能 （如低功耗模式）减少与办公设备相关的环境影响。

❖ 低功率模式 （节电模式）

在最后一项操作完成后经过 30 分钟，本打印机将自动降低其功耗。要退出低功率 （节电）模式，请按控制面板上的任意键。有关如何配置 “节电”模式的详细信息，请参阅*管理员参考*中的 “使用控制面板设置打印机”。

❖ 规格

节电模式	功率消耗	15 W 或更少
	默认时间	30 分钟
	恢复时间	45 秒钟或更少

德国声学声明

下列测量根据 ISO7779 作出，并依照 ISO 9296 而发表。

❖ 噪声：

声能等级

	仅主机
待机	54 dB (A)
打印期间	66 dB (A)

声压级

	仅主机
待机	41 dB (A)
打印期间	59 dB (A)

如何阅读本手册

符号

本手册采用以下符号：

⚠ *警告：*

此符号表示潜在的危险情况，如果您不按照说明来操作本打印机，则可能导致死亡或身体严重损伤。

⚠ *注意：*

此符号表示潜在的危险情况，如果您不按照说明来操作本打印机，则可能导致身体轻微或中度损伤或财产损失。

* 以上声明是安全注意事项。

重要信息

如果不遵守此说明，可能会卡纸或丢失数据。请务必阅读此说明。

准备

此符号表示在操作前应了解的知识或应进行的准备工作。

注

此符号表示操作的预防措施或在误操作后应采取的措施。

限制

此符号表示数量上的限制、不能一起使用的功能，或者指出不能使用某个特殊功能的条件。

参考

此符号表示参考信息。

[　　]

本机面板显示屏上的按键。

电脑显示画面上出现的按键和按钮。

【　　】

本机控制面板上的内置按键。

计算机键盘上的按键。

打印机指南

外部正视图

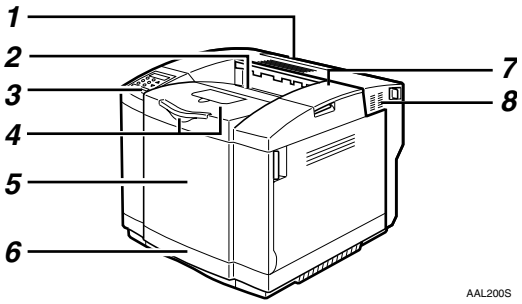

1. 后盖

在更换定影单元或取出卡住的纸张时打开此盖。

2. 标准纸盘

输出纸张被叠放在此，并且打印面朝下。

3. 控制面板

包含用于打印机控制的按键以及一个显示打印机状态的面板显示屏。

4. 延伸装置和纸架

当在 A4 和 letter (8 $^1/_2$ x 11) 大小的纸张上打印时，请拉出延伸装置并使用内部纸架以防止纸张掉落。

在容易卷曲的纸张上打印时，请抬起纸架以防止纸张卷曲。

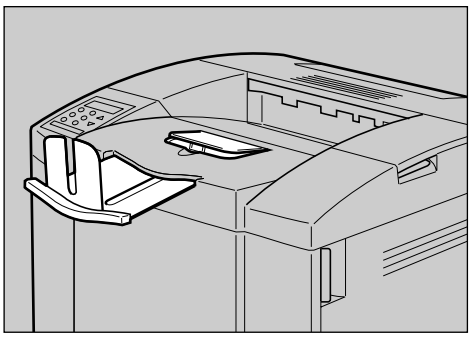

5. 前盖

在更换碳粉盒或碳粉回收瓶时打开此盖。

6. 纸盘 1

可装入 250 张普通纸。

7. 上盖

在更换光导体单元 (PCU) 时打开此盖。

8. 通风孔

通风孔有助于防止打印机内的组件过热。请勿堵住通风孔，否则可能因过热而导致打印机故障。

外部后视图

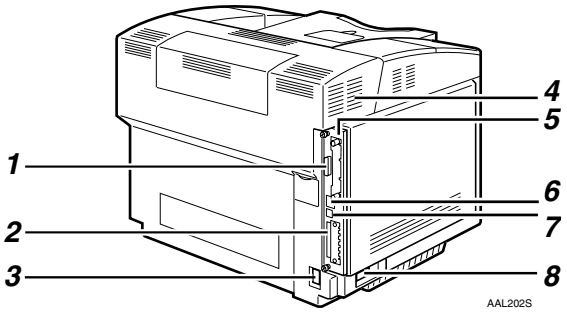

1. 并行端口

使用并行电缆将打印机连接到计算机上。

2. 扩充插件卡槽

在这些插槽中安装扩充插件卡。共有两个插槽。

3. 电源端口

将电源线的一端连接到此端口，另一端接到插座。

4. 通风孔

通风孔有助于防止打印机内的组件过热。请勿堵住通风孔，否则可能因过热而导致打印机故障。

5. 控制器板

在安装选购件（如 SDRAM 模块（内存单元））时将其拉出。此板上包括两个扩充插件卡槽。

6. Ethernet 端口

使用网络接口电缆将打印机连接到网络中。

7. USB 端口

使用 USB 电缆将打印机连接到主机上。

8. 电源开关

此开关用于打开和关闭电源。

内部

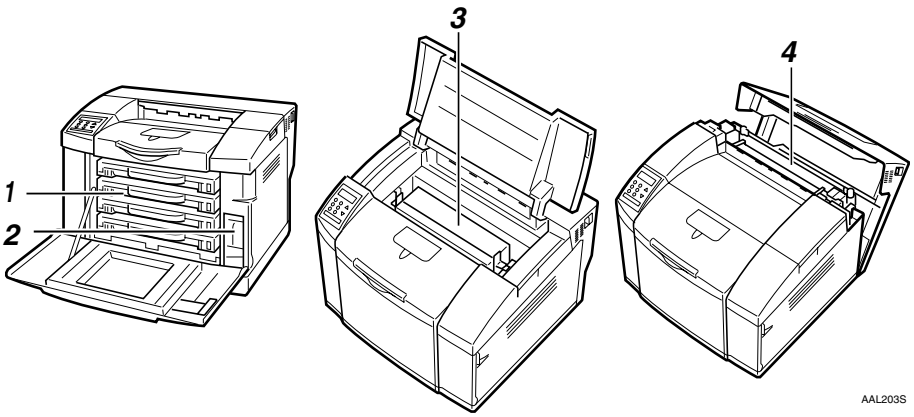

1. 碳粉盒

当面板显示屏上显示 “Add Toner XXX” 时，请更换所指示颜色的碳粉盒。

注

❒ 颜色用 XXX 来显示。

2. 碳粉回收瓶

收集废弃碳粉。当面板显示屏上显示 “Check Waste Toner Bottle” 时，请更换此瓶。

3. 光导体单元

当面板显示屏上显示 “Replace PCU” 时，请更换光导体单元。

4. 定影单元

将图像定影在纸张上。

当面板显示屏上显示 “Replace Fusing Unit” 时，请更换此单元。

控制面板

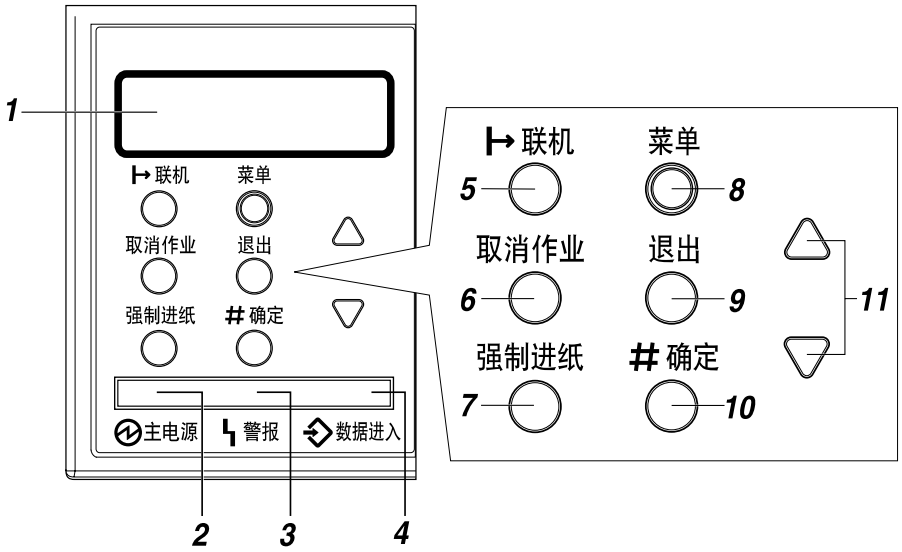

ZH AAL001S

1. 面板显示屏

显示当前的打印机状态和错误消息。

有关错误消息的详细信息，请参见第 53 页“控制面板上的错误及状态信息”。

2. 电源指示灯

当打印机电源开启时，该指示灯亮起。

当电源被关闭或者当打印机处于“节电”模式时，该指示灯熄灭。

3. 警报指示灯

只要打印机出现错误，此指示灯就会亮起。红色灯指示在出现错误的同时打印无法进行，而黄色灯则指示在出现错误的同时可以进行打印。

如果显示屏上出现任何红色的信息，请遵照其指示操作。

4. 数据输入指示灯

当打印机接收来自计算机的数据时，此指示灯闪烁。

如果存在要打印的数据，它会亮起。

5.【联机】键

按此键可在联机和脱机状态间切换打印机。

6.【取消作业】键

当打印机处于联机状态时，按此键可取消任何正在进行的打印作业。

7.【强制进纸】键

如果打印机处于脱机状态，按此键可打印打印机输入缓冲器内剩下的所有数据。

注

- ❒ 如果打印机处于联机状态，则此键无效。

8.【菜单】键

按此键可指定并检查当前的打印机设置。

有关详细信息，请参见*管理员参考*中的“使用控制面板设置打印机”。

9.【退出】键

按此键可返回到面板显示屏的上一状态。

10.【# 确定】键

按此键可执行在面板显示屏中选择的菜单项。

按此键可清除某些错误。

有关详细信息，请参见第 53 页“故障排除”。

11.【▲】【▼】键

在进行设置时，可使用这些键来增大或减小面板显示屏上的值。

注

❒ 按此键后，显示屏要经过一段时间才能更改。按下此键后立即释放，确保显示屏已更改，然后继续进行下一步。

本打印机支持的纸张和其它介质

纸张尺寸

本节介绍纸张尺寸、送纸方向以及可在本打印机各纸盘内装入的最大纸张数量。

注

❒ 用下列符号和术语代表送纸方向。

在本手册中	在面板显示屏上	送纸方向
↑（送纸方向）	A4 (210 × 297) 8 1/2 × 11	短边送纸方向

❒ 请注意送纸方向。送纸方向将针对每一纸张尺寸而确定。

❖ 输入纸张尺寸 （公制）

	送纸方向	尺寸 (mm)	纸盘 1	送纸单元（纸盘 2）
A4		210 × 297	◎	◎
A5		148 × 210	☆	×
Letter （LT， $8^1/_2 \times 11$ 英寸）		216 × 279	◎	◎
Half Letter （HLT， $5^1/_2 \times 8^1/_2$ 英寸）		140 × 216	☆	×
Exective （Exec.， $7^1/_4 \times 10^1/_2$ 英寸）		184 × 276	◎	◎
自定义尺寸	-	-	☆	×

- ◎
  表示支持该尺寸，并且打印机会自动选择纸张尺寸。
- ☆
  表示所支持的纸张尺寸宽度大约为 104.8 - 215.9 英寸，长度大约为 210.0 - 297.0 英寸。支持的纸张尺寸可能会因所用的打印机语言而异。请使用打印机驱动程序设置自定义尺寸。使用控制面板设置自定义尺寸。请参见第 27 页 “ 使用控制面板选择自定义纸张尺寸 ”。
- ×
  表示该尺寸不受支持。

❖ 输入纸张尺寸 （英制）

	送纸方向	尺寸（英寸）	纸盘 1	送纸单元（纸盘 2）
Letter (LT)	▯	$8^1/_2 \times 11$	◎	◎
Half Letter （HLT， $5^1/_2 \times 8^1/_2$ 英寸）	▯	$5^1/_2 \times 8^1/_2$	☆	×
Exective (Exec.)	▯	$7^1/_4 \times 10^1/_2$	◎	◎
A4	▯	8.26×5.83	◎	◎
A5	▯	5.83×8.26	☆	×
自定义尺寸	-	-	☆	×

- ◎
  表示支持该尺寸，并且打印机会自动选择纸张尺寸。
- ☆
  表示所支持的纸张尺寸宽度大约为 4.13 - 8.50 英寸，长度大约为 8.27 - 11.69 英寸。支持的纸张尺寸可能会因所用的打印机语言而异。请使用打印机驱动程序设置自定义尺寸。使用控制面板设置自定义尺寸。请参见第 27 页 “使用控制面板选择自定义纸张尺寸”。
- ×
  表示该尺寸不受支持。

❖ 要设定的纸张重量和纸张数量

	支持的纸张重量	**最大纸张数 （普通纸）** *1
纸盘 1	60 - 210 g/m^2 （16 - 55 磅，胶膜纸）	250 （80 g/m^2， 20 磅，胶膜纸）
PAPER FEED UNIT Type 1000 （纸盘 2）	60 - 105 g/m^2 （16 - 28 磅，胶膜纸）	530 （80 g/m^2， 20 磅，胶膜纸）

*1 请确认纸叠最高处不高于纸盘内的限制标记。

纸张建议

装纸

重要信息

- ❒ 请勿使用喷墨打印机纸张。这些纸张可能会在定影单元周围卷曲，从而引发故障。
- ❒ 请按如下所述设置纸张
  - 纸盘 1：打印面朝上
  - 送纸单元 （纸盘 2）：打印面朝上
- ❒ 如果使用推荐纸张以外的纸张，将无法保证打印质量。有关推荐纸张的详细信息，请与您的销售或服务代表联系。

存放纸张

- 应始终正确地存放纸张。存放不正确的纸张可能导致较差的打印质量、卡纸或使打印机损坏。建议如下：
  - 避免将纸张存储在潮湿环境中。
  - 避免将纸张曝露在直射阳光下。
  - 存放在平整表面上。
- 将纸张存放在其原包装内。

纸张类型和其它介质

普通纸

纸张厚度	60 -105 g/m^2
打印机设置	请使用控制面板进行以下两项设置： • 按 [Paper Input] 菜单、 [Paper Type]，然后按 [Plain Paper]。 • 按 [Maintenance] 菜单，然后按 [PlainPaper Type] 以选择常规的纸张厚度。
打印机驱动程序设置	在 [Paper Type] 列表中单击 [Plain Paper]。
启用的送纸盘	纸盘 1、 2
可设置的纸张数量	• 纸盘 1：250 • 纸盘 2：530 注 ❒ 请确保纸张叠放的高度不超过纸盘内的 “纸张” 上限标记 (▼)。
双面打印	允许
其它注意事项	在 91 - 105 g/m^2 的纸张上打印时，打印速度稍慢于在 60 - 91 g/m^2 的纸张上打印时的速度。

厚纸

纸张厚度	105 - 210 g/m^2
打印机设置	请使用控制面板进行以下两项设置： • 按 [Paper Input] 菜单、 [Paper Type]，然后按 [Thick Paper]。 • 按 [Maintenance] 菜单，然后按 [ThickPaper Type] 以选择常规的纸张厚度。
打印机驱动程序设置	在 [Paper Type] 列表中单击 [Thick Paper]。
启用的送纸盘	纸盘 1
可设置的纸张数量	40 注 ❒ 请确保纸张叠放的高度不超过纸盘内的 “标签” 上限标记 (▼)。
双面打印	不允许
其它注意事项	与普通纸相比，其打印速度稍慢。

信封

打印机设置	请使用控制面板进行以下两项设置： • 按 [Paper Input] 菜单、 [Paper Type]，然后按 [Thick Paper]。 • 按 [Maintenance] 菜单，然后按 [ThickPaper Type] 以选择 [Thin Envelopes] 或 [Thick Envelopes]。
打印机驱动程序设置	在 [Paper Type] 列表中单击 [Thick Paper]。
启用的送纸盘	纸盘 1
可设置的纸张数量	15 注 ❒ 叠放信封时，请勿超过限制标记。
双面打印	不允许
其它注意事项	• 请检查打印面是否朝上。 • 在装入信封前，请检查并确认其中无空气。 • 为获得较好的打印质量，我们建议在信封的右侧、左侧、上部和底部至少留出 20 mm (0.8") 的打印页边距。 • 一次只装入一种尺寸和类型的信封。 • 在装入信封前，请用铅笔或直尺在信封导边上来回移动，以将导边 （要进入打印机的边）展平。 • 某些种类的信封可能造成卡纸、褶皱或打印质量较差。 • 如果信封的一些部分厚度不同，则信封上的打印质量可能会有差别。请打印一到两个信封以检查打印质量。

粘胶标签

打印机设置	按 [Paper Input] 菜单、 [Paper Type]，然后按控制面板上的 [Labels]。
打印机驱动程序设置	在 [Paper Type] 列表中单击 [标签]。
启用的送纸盘	纸盘 1
可设置的纸张数量	80 注 ❒ 请确保纸张叠放的高度不超过纸盘内的 “标签”上限标记 (▼)。
双面打印	不允许
其它注意事项	与普通纸相比，其打印速度稍慢。

OHP 投影片

打印机设置	按 [Paper Input] 菜单、 [Paper Type]，然后按控制面板上的 [Transparency]。
打印机驱动程序设置	在 [Paper Type] 列表中单击 [OHP 投影片]。
启用的送纸盘	纸盘 1
可设置的纸张数量	50 注 ❒ 请确保纸张叠放的高度不超过纸盘内的 “投影片” 上限标记 (▼)。
双面打印	不允许
其它注意事项	• 信封的打印速度比普通纸的打印速度慢。 • 由于切换模式方面的原因，本机在收到作业后将在待机状态停留三十或四十秒。

光面纸

打印机设置	按 [Paper Input] 菜单、 [Paper Type]，然后按控制面板上的 [有光泽的]。
打印机驱动程序设置	在 [Paper Type] 列表中单击 [有光泽的]。
启用的送纸盘	纸盘 1
可设置的纸张数量	40 注 ❒ 请确保纸张叠放的高度不超过纸盘内的 “卡片材料” 上限标记 (▼)。
双面打印	不允许
其它注意事项	• 信封的打印速度比普通纸的打印速度慢。 • 由于切换模式方面的原因，本机在收到作业后将在待机状态停留三十或四十秒。

本打印机不支持的纸张

请勿使用下列纸张，因为本打印机不支持这些纸张。

- 用于喷墨打印机的纸张
- 弯曲、折叠或有折痕的纸张
- 卷曲或扭曲的纸张
- 破损的纸张
- 褶皱的纸张
- 潮湿的纸张
- 太干燥而容易产生静电的纸张
- 已经打印过的纸张 （预先印有信头的专用信纸除外）
  在使用由激光打印机以外的其它机器 （例如单色和彩色复印机、喷墨打印机等）打印过的纸张时，特别容易发生故障。
- 特殊纸张，如热敏纸、铝箔、复写纸和导电纸
- 重量超过或低于限制范围的纸张。
- 有窗状开口、洞、穿孔、剪切口或压纹的纸张
- 上面贴有胶纸或原纸的粘胶标签纸
- 带有曲别针或订书钉的纸张

打印区域

以下显示的是本打印机的打印区域。请务必根据实际应用正确设置打印页边距。

❖ 纸张

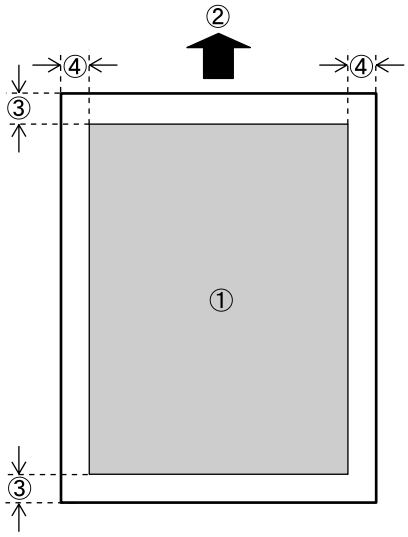

① 打印区域
② 送纸方向
③ 大约 5 mm （0.20 英寸）
④ 大约 4 mm （0.16 英寸）

注

❒ 打印区域可能根据纸张尺寸、打印机语言和打印机驱动程序设置的不同而有差异。

❖ 信封

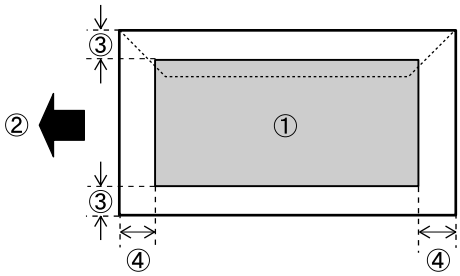

① 打印区域

② 送纸方向

③ 大约 4 mm （0.16 英寸）

④ 大约 5 mm （0.20 英寸）

注

❒ 打印区域可能根据纸张尺寸、打印机语言和打印机驱动程序设置的不同而有差异。

装纸

⚠ *注意：*

- *在拉出纸盘时，注意不要用力过猛。否则，纸盘可能会跌落并导致人员受伤。*

将纸张装入打印机的纸盘中

1 慢慢拉出纸盘。

将其放在平坦的表面上。

2 将纸张装入纸盘中，使打印面朝上。

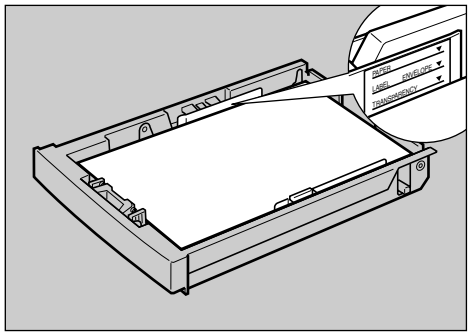

AAL212S

重要信息

- ❒ 确保纸叠最高处不高于纸盘内的限制标记。有关每种纸张类型的最大页数的详细信息，请参见第 20 页“纸张类型和其它介质”。
- ❒ 应将前导板正好设置为纸张的尺寸，以免出现卡纸。
- ❒ 请勿在纸盘中装入不同类型的纸张。

3 请确保前导板和纸张间没有空隙。如有空隙，请向内夹紧前导板两端 (①)，并移动前导板直至它与纸张平齐 (②)。

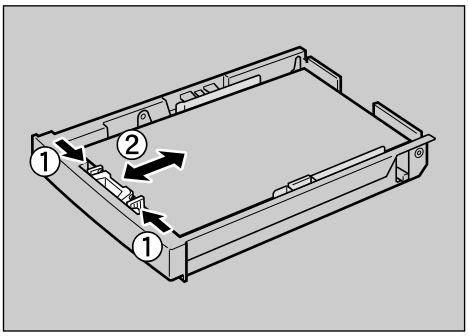

AAL270S

4 请确保侧导板和纸张间没有空隙。如有空隙，请向内夹紧两端的控制杆 (①)，并移动前导板直至它与纸张平齐 (②)。

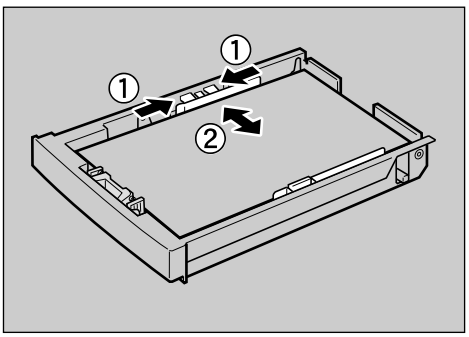

AAL271S

5 推入纸盘至咔哒一声到位，将其安装到打印机中。

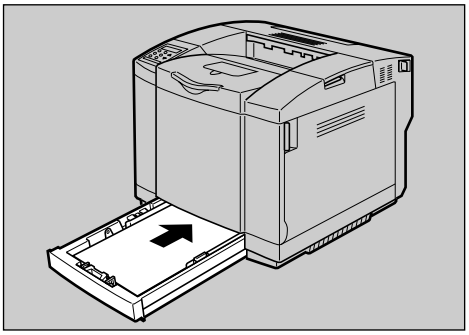

AAL214S

重要信息

❒ 请务必将纸盘完全插入。 否则，将出现卡纸。

使用控制面板选择自定义纸张尺寸

在将自定义尺寸的纸张装入标准纸盘后，请使用下面的步骤通过打印机控制面板指定纸张尺寸。

注

❒ 仅可设置标准纸盘中的自定义尺寸纸张。

❒ 在设置自定义尺寸纸张后，如果 [Paper Input] 菜单中的 [Tray Locking] 被设置为 [On]，则通过控制面板设置的纸张尺寸将被赋予优先权。如果被设置为 [Off]，则由打印机驱动程序设置的尺寸将被赋予优先权。

1 按【菜单】键。

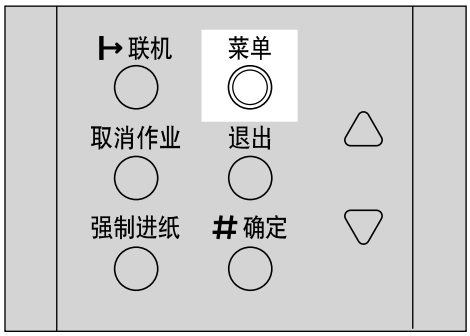

ZH AAL002S

“Menu”会出现在面板显示屏中。

2 按【▲】或【▼】键以显示“Paper Input”，然后按【# 确定】键。

```
Menu:
 Paper Input
```

将显示用于选择纸张设置的屏幕。

```
Paper Input:
 Tray 1 Ppr.Size
```

3 按【# 确定】键。

将出现下列信息：

```
Tray 1 Ppr.Size:
*Auto
```

4 按【▲】或【▼】键以显示“Custom Size”，然后按【# 确定】键。

```
Tray 1 Ppr.Size:
 Custom Size
```

将显示用于设置自定义尺寸的屏幕。

```
Custom Size:
 Horiz.   210.0 mm
```

5 按【▲】或【▼】键以指定平行于送纸方向一侧的长度，然后按【# 确定】键。

注

❒ 按【▼】或【▲】键，可以 0.1 mm 为增量滚动数值。按【▼】或【▲】键，可以 1 mm 为增量滚动数值。

```
Custom Size:
 Horiz.   210.0 mm
```

将显示用于输入长度的屏幕。

6 按【▲】或【▼】键以指定垂直于送纸方向一侧的长度，然后按【#确定】键。

注

❒ 按【▼】或【▲】键，可以 0.1 mm 为增量滚动数值。按【▼】或【▲】键，可以 1 mm 为增量滚动数值。

```
Custom Size:
 Vert.   297.0 mm
```

数秒钟后，屏幕将返回到步骤 **4** 的屏幕。

7 按【联机】键。

“Ready”会出现在面板显示屏中。

```
Ready
```

注

❒ 要从“Custom Size”设置改为自动纸张尺寸检测，请按上述过程的步骤 **3** 中的【▲】和【▼】键，以滚动到“Auto Detect”，然后按【#确定】键。

装入信封

1 慢慢拉出纸盘。

将其放在平坦的表面上。

2 取出纸张。

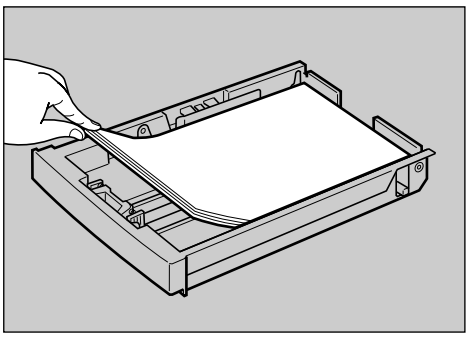

AAL222S

3 如下图所示装入信封。

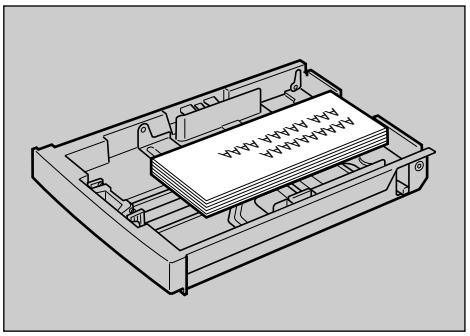

AAL750S

4 确保前导板和信封之间没有空隙。如有空隙，请向内夹紧前导板两端(①)，并移动前导板直至它与信封平齐 (②)。

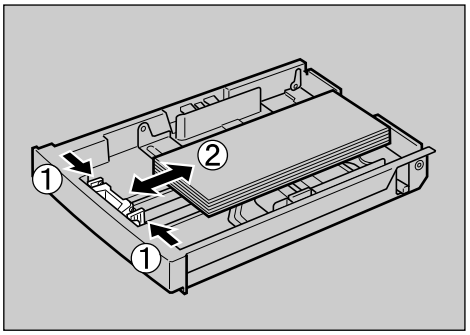

AAL751S

5 请确保侧导板和信封间没有空隙。如有空隙，请向内夹紧两端的控制杆 (①)，并移动前导板直至它与信封平齐 (②)。

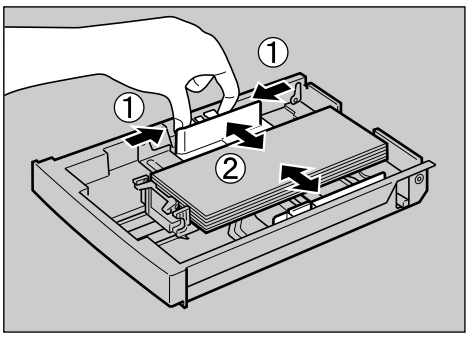

AAL752S

6 推入侧导板夹向下压信封。

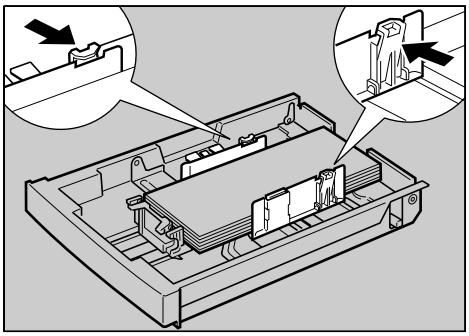

AAL753S

7 推入纸盘至咔哒一声到位，将其安装到打印机中。

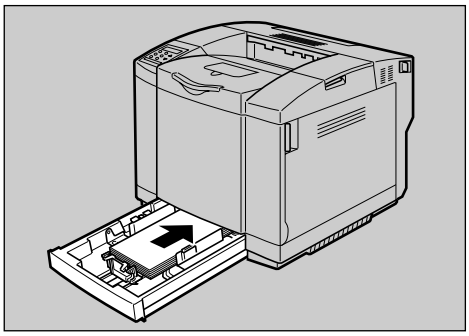

AAL754S

重要信息

❒ 请务必将纸盘完全插入。 否则，将出现卡纸。

将纸张装入 PAPER FEED UNIT Type 1000

注

❒ 有关可装入送纸单元的纸张尺寸和送纸方向的详细信息，请参见第 17 页 “ 本打印机支持的纸张和其它介质 ”。

1 向外拉纸盘直至其停止。

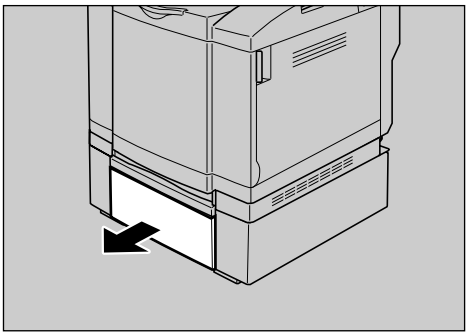

AAL217S

2 将纸张装入纸盘，并使待打印面朝上。

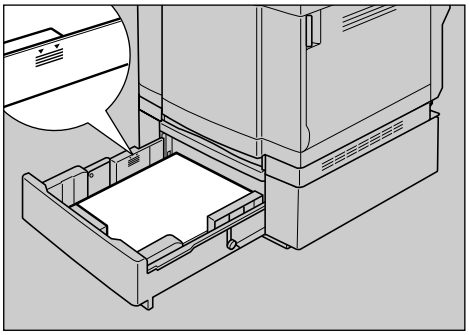

AAL220S

重要信息

❒ 请确认纸叠最高处不高于纸盘内的限制标记 (▼)。

❒ 前导板和侧导板应设置为正确的纸张尺寸，以免出现送纸问题。

❒ 仅将普通纸装入送纸单元中。要打印厚纸、粘胶标签、OHP 投影片或信封，请使用标准纸盘。

3 请确保前导板和纸张间没有空隙。如有空隙，请向内夹紧前导板两端 (①)，并移动前导板直至它与纸张平齐 (②)。

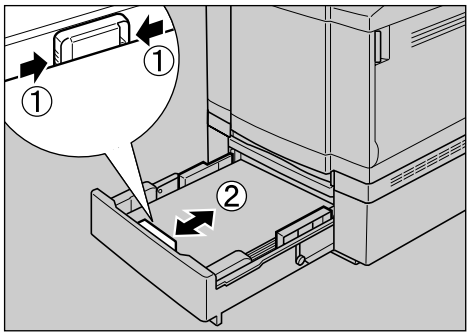

AAL275S

4 请确保侧导板和纸张间没有空隙。如有空隙，请向内夹紧两端的控制杆 (①)，并移动前导板直至它与纸张平齐 (②)。

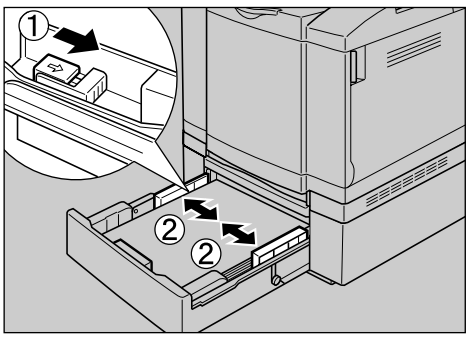

AAL274S

5 将纸盘推入送纸单元内直至其停止。

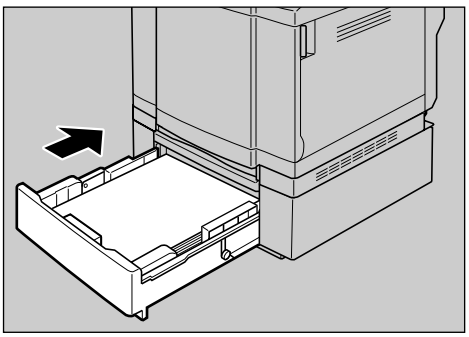

AAL221S

重要信息

- ❒ 务必将纸盘完全插入，否则可能出现卡纸。
- ❒ 如果面板显示屏上显示的纸张尺寸与实际装入的纸张尺寸不同，请重新调整纸张导板的位置。

指定纸张类型

通过选择所要装入的纸张类型，打印机可更好地执行打印作业。

可从下列纸张类型中进行选择：

❖ **标准纸盘 （纸盘 1）**
Plain Paper, Recycled Paper, Special Paper, Color Paper, Letterhead, Preprinted, Thick Paper, Labels, Cardstock, Transparency, Glossy

❖ **PAPER FEED UNIT Type 1000 （纸盘 2）**
Plain Paper, Recycled Paper, Special Paper, Color Paper, Letterhead, Preprinted

1 按 【菜单】键。

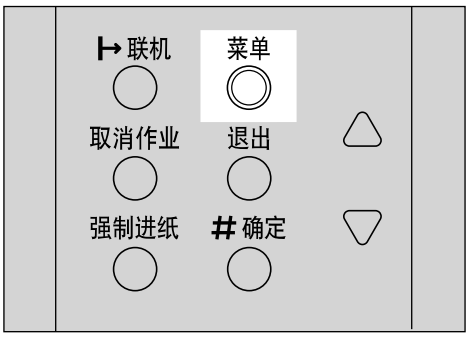

ZH AAL002S

“Menu”会出现在面板显示屏中。

2 按 【▲】或 【▼】键以显示 “Paper Input”，然后按 【# 确定】键。

```
Menu:
 Paper Input
```

将显示用于选择纸张设置的屏幕。

3 按【▲】或【▼】键以显示“Paper Type”，然后按【# 确定】键。

```
Paper Input:
  Paper Type
```

将显示用于选择纸盘的屏幕。

4 按【▲】或【▼】键选择一个纸盘，然后按【# 确定】键。

```
Paper Type:
  Tray 1
```

将显示用于选择纸张类型的屏幕。

5 按【▲】或【▼】键以显示装入的纸张类型，然后按【# 确定】键。

```
Tray 1:
  Recycled Paper
```

数秒钟后，屏幕将返回到步骤 **2**。

6 按【联机】键。

“Ready”会出现在面板显示屏中。

在纸盘间切换

如果标准纸盘和送纸单元（选购件）中均装有相同尺寸的纸张，并且“自动选择纸盘”是通过打印机驱动程序而设置的，则在您开始打印时将从标准纸盘中送纸。要打印装在送纸单元中的纸张，请使用“Paper Input”菜单中的“Tray Priority”将要使用的纸盘切换为送纸单元。

1 按【菜单】键。

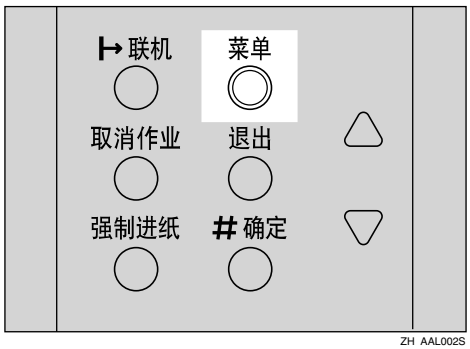

“Menu”将出现在显示屏上。

2 按【▲】或【▼】键以显示“Paper Input”，然后按【# 确定】键。

```
Menu:
 Paper Input
```

“Paper Input”菜单将显示在显示屏上。

3 按【▲】或【▼】键以显示“Tray Priority”，然后按【# 确定】键。

```
Paper Input:
 Tray Priority
```

将显示用于选择纸盘的屏幕。

4 按【▲】或【▼】键以选择要使用的纸盘类型，然后按【# 确定】键。

```
Tray Priority:
*Tray 2
```

数秒钟后，屏幕将返回到步骤 **2**。

5 按【联机】键。

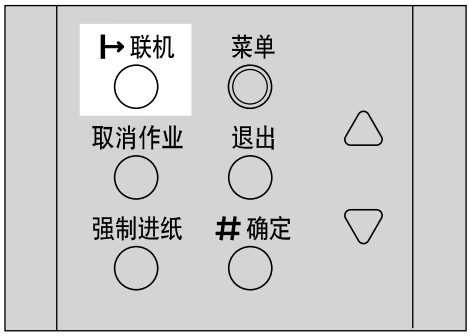

ZH AAL003S

“Ready”将出现在显示屏上。

```
Ready
```

更改纸盘的纸张尺寸

更改纸盘的纸张尺寸的过程将以纸盘 1 为例进行说明。针对于可选送纸单元的过程与此相同。

1 慢慢拉出纸盘。

将其放在平坦的表面上。

2 取出纸张。

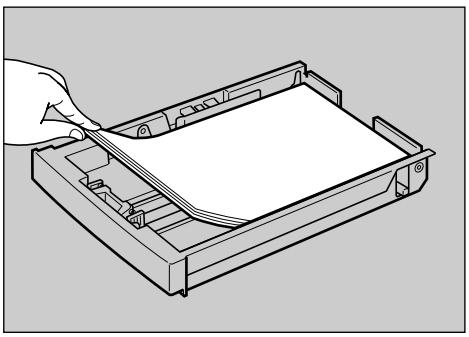

AAL222S

3 将纸张打印面朝上放入纸盘中。

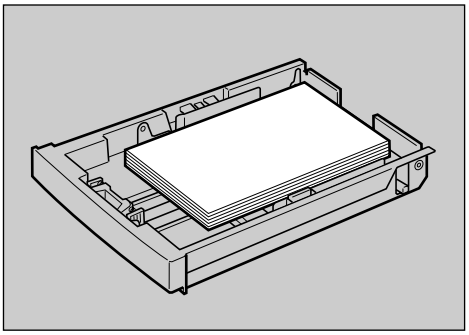

AAL225S

重要信息

- ❒ 请确认纸叠最高处不高于纸盘内的限制标记。

4 通过一起夹紧前导板的两端，然后滑动导板来设置纸张尺寸。

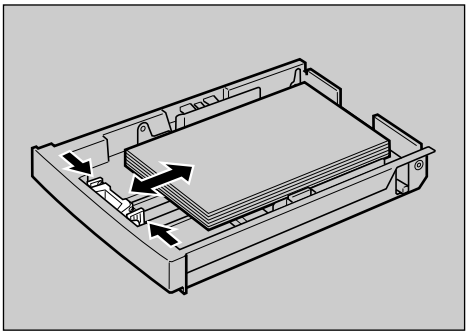

AAL223S

5 将侧导板调整为要装入的纸张尺寸。

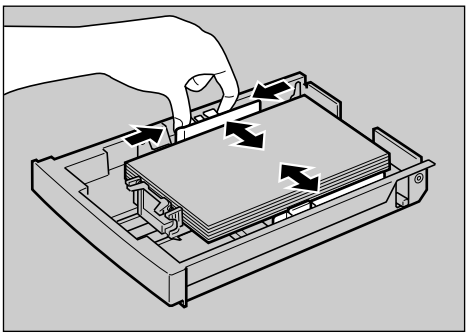

AAL224S

6 推入纸盘至咔哒一声到位，将其安装到打印机中。

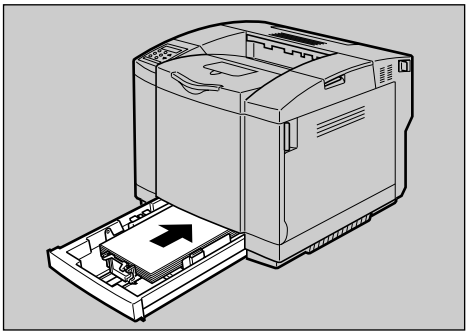

AAL226S

重要信息

❒ 请将纸盘完全关闭以防出现卡纸。

更换碳粉盒

⚠ *警告：*

- *请勿焚烧溢出或用过的碳粉。碳粉尘屑是易燃物，如果暴露在明火下，可能起火燃烧。*
- *应交给经过授权的经销商或相应的回收站处理。*
- *如果自行处理碳粉盒，应遵循当地的有关规定。*

⚠ *注意：*

- *请将碳粉（用过或未用过的）和碳粉盒放在儿童触及不到的地方。*

注

❒ 在安放碳粉盒时，切勿将其直立或倒置。

❒ 应将碳粉盒存放于阴凉处。

❒ 实际的可打印数量将视图像容量和密度、一次要打印的页数、所用的纸张类型和纸张尺寸以及环境条件（如温度和湿度）的不同而有所变化。碳粉质量会随时间的推移而降低。因此，需要在预期时间之前更换碳粉盒。我们建议您提前准备一个新的碳粉盒。

当面板显示屏上显示下列信息时，请更换所指示颜色的碳粉盒。

```
Add Toner
 XXX/XXX
```

注

❒ 颜色用 XXX 来显示。

❒ 如果青色、品红色或黄色碳粉已用完，可使用黑色碳粉以黑白模式进行打印。请通过打印机驱动程序将颜色模式设置更改为“黑色和白色”。

❒ 如果黑色碳粉用完，则只有在更换了黑色碳粉盒之后，才能以黑白或彩色模式打印。

下面介绍更换黑色碳粉的方法。其它碳粉盒可利用同一过程加以更换。

1 拉出前盖开启杆，将前盖打开。

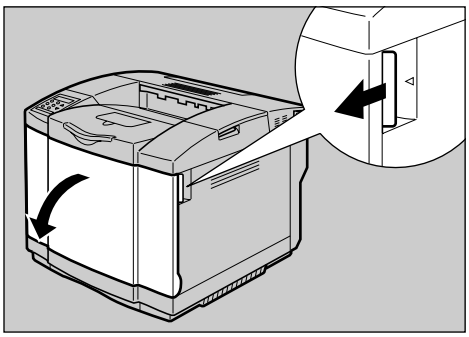

AAL227S

2 取出要更换的颜色所对应的碳粉盒。

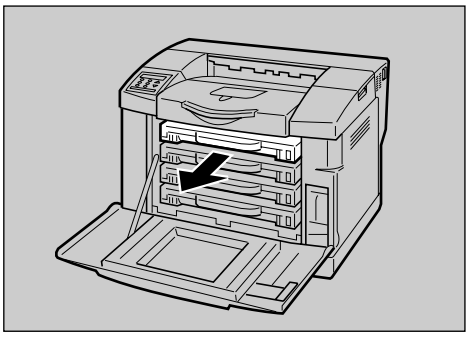

AAL228S

重要信息

❒ 不要摇动取出的碳粉盒。否则剩余的碳粉可能会溅出。

❒ 缓慢且小心地将碳粉盒拉出，以防碳粉溅出。

注

❒ 将旧碳粉盒放在纸张或其它物品上，以免碳粉弄脏您工作的区域。

3 从包装中取出新碳粉盒。

4 如图所示，握住新碳粉盒，充分摇动约 3 到 4 次。

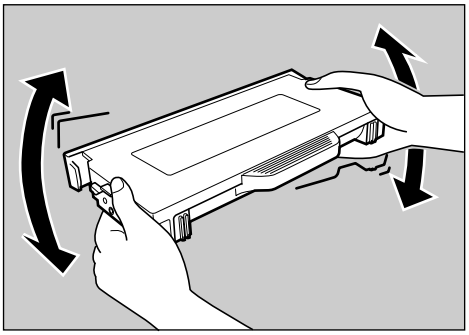

AAL229S

重要信息

❒ 如果盒内的碳粉分布不均匀，则打印质量会降低。

5 如图所示，握住碳粉盒，同时撕下对保护盖起保护作用的胶带。

重要信息

❒ 此胶带由前到后粘在碳粉盒上。请务必将其全部取下。

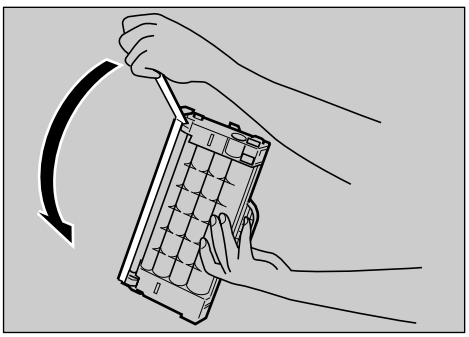

AAL230S

6 取下保护盖。

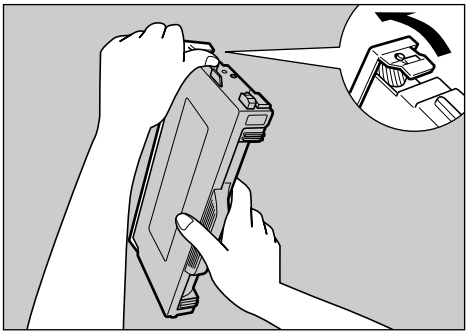

AAL231S

重要信息

❒ 请勿触摸取下保护盖后露出的显影辊。否则可能导致打印质量降低。

❒ 取下保护盖后，碳粉容易从碳粉盒中散出。注意在取下保护盖后不要晃动和撞击碳粉盒。

7 安装碳粉盒 （黑色）。

将碳粉盒封印面朝上，与打印机上的 K 位置对齐，然后沿导轨推入。

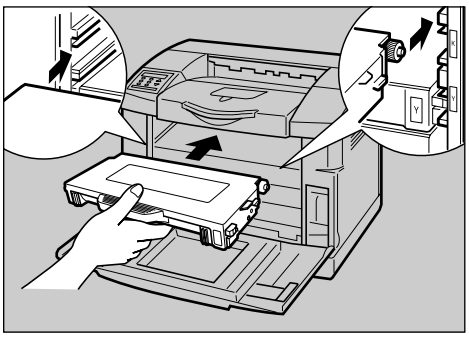

AAL232S

重要信息

❒ 插入碳粉盒时，请勿用力过大。

❒ 请勿反复装卸碳粉盒。否则会导致碳粉盒损坏。

8 关闭前盖。

“Add Toner XXX”信息将从面板显示屏中消失，打印机开始预热。

注

❒ 颜色用 XXX 来显示。

❒ 请与 Toner Cartridge Recycling Program （碳粉盒再循环计划）合作，以借其来收集用过的碳粉盒。有关详细信息，请向销售本打印机的商店或者销售或服务代表咨询。

更换 Waste Toner Bottle Type 140

⚠ *警告：*

- *请勿焚烧溢出或用过的碳粉。碳粉尘屑是易燃物，如果暴露在明火下，可能起火燃烧。*
- *应交给经过授权的经销商或相应的回收站处理。如果自行处理用过的碳粉容器，请按照当地有关规定进行处理。*

⚠ *注意：*

- *请将碳粉（用过或未用过的）和碳粉盒放在儿童触及不到的地方。*
- *当右盖打开时，请勿在其上放置物品。*

当面板显示屏中出现下列信息时，请更换碳粉回收瓶。

```
Check Waste
Toner Bottle
```

重要信息

❒ 碳粉回收瓶是消耗品，不能重复使用。

❒ 我们建议您购买额外的碳粉回收瓶，并将其放在手边以便在必要时进行更换。

注

❒ 在将碳粉回收瓶从打印机中取出之前，请将纸张或其它材料铺在您工作的区域周围，以防碳粉弄脏地板。

1 取下新碳粉回收瓶的瓶盖，将该瓶准备好以供使用。

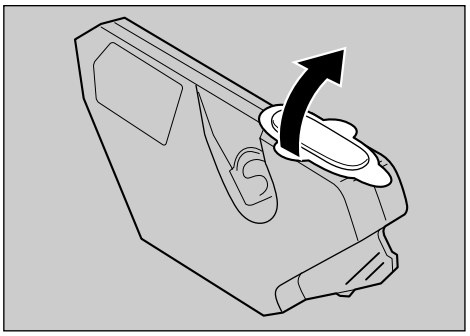

AAL272S

2 拉出前盖开启杆，将前盖打开。

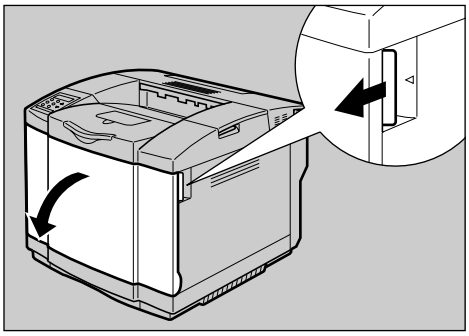

AAL227S

3 将碳粉回收瓶从其支架中缓慢拉出。

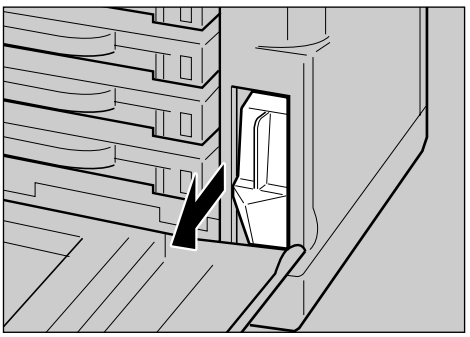

AAL235S

4 将在步骤 **1** 中取下的瓶盖放在步骤 **3** 中用过的碳粉回收瓶上。

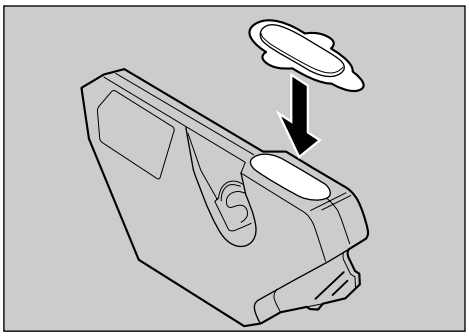

AAL273S

5 插入新的碳粉回收瓶。

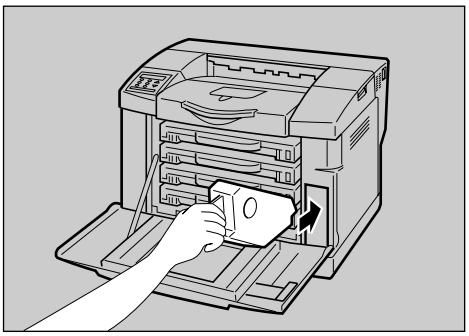

AAL236S

6 关闭前盖。

更换 Photo Conductor Unit Type 140

当面板显示屏上出现下列信息时，更换黑色或彩色的光导体单元。

```
Replace PCU
```

重要信息

- ❒ 光导体单元长时间暴露在光亮下，其性能会降低。请尽量快速地更换单元。
- ❒ 在更换光导体单元后，务必通过控制面板进行设置。否则，过程将不完整。

注

- ❒ 在将光导体单元从打印机中取出之前，请将纸张或其它材料铺在您工作的区域周围，以防碳粉弄脏地板。
- ❒ “Replace PCU”信息仅供参考。此信息会在打印机使用时间达到规定量后出现。但是，使用期限会根据打印机的使用环境而有所不同。

更换光导体单元

1 将顶盖开启控制杆抬起，然后打开顶盖。

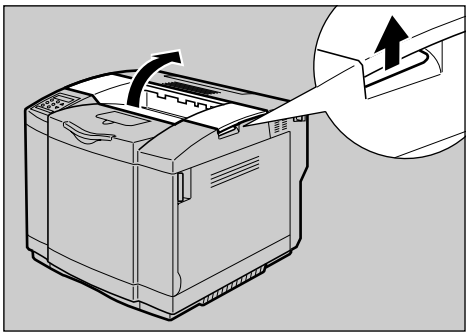

AAL237S

2 将固定光导体单元的左、右锁紧杆旋向内侧。

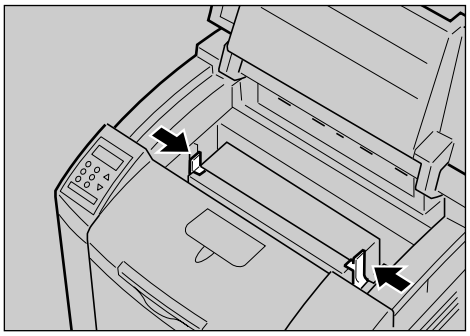

AAL238S

3 抓住光导体单元的内嵌把手，将光导体单元直着向上拉，然后将其从打印机中取出。

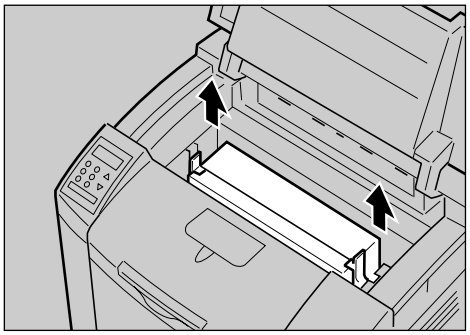

AAL239S

4 从箱中取出新的光导体单元。

5 从新的光导体单元中取下左、右两侧的销钉。

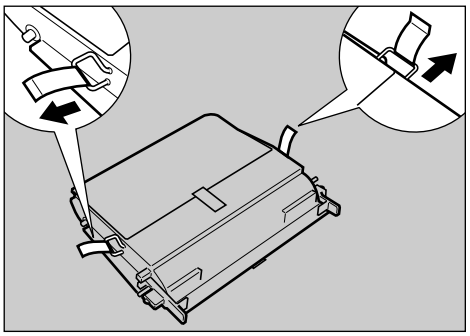

AAL240S

6 如图所示，握住新的光导体单元，取下保护纸。

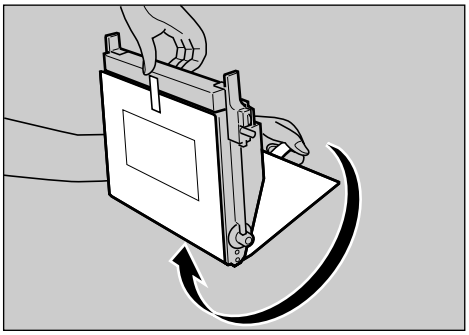

AAL241S

重要信息

- ❒ 请勿裸手或戴手套触摸光导体单元的绿色面。否则会损坏光导体单元，降低打印机质量。
- ❒ 光导体单元的表面上特意粘有白色粉末。请勿将其擦掉。否则会影响正常打印。

7 将光导体单元绿色一端朝向操作者，从本机前面沿左右导轨插入打印机。

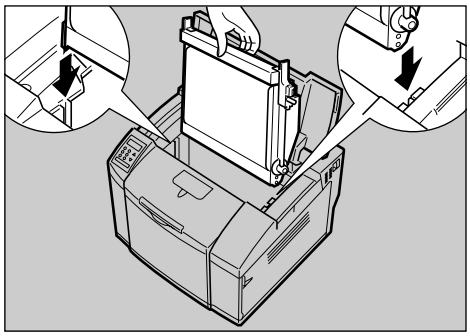

AAL242S

重要信息

- ❒ 在插入光导体单元时，注意不要破坏其表面。

8 将左右锁紧杆（绿色）旋转到外侧，使光导体单元锁定到位。

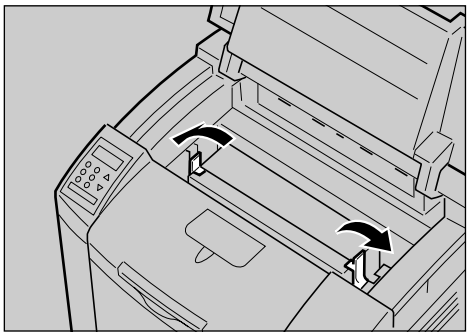

AAL243S

9 关闭顶盖。

用力按压顶盖中间位置，直至锁定到位。

10 使用下列步骤来重设维护计数器。

重要信息

- ❒ 在更换光导体单元后，一定要重设维护计数器。
- ❒ 如果未重设维护计数器，则此信息不会消失。

参考

有关重设维护计数器的详细信息，请参见第 41 页 “ 重设维护计数器 ”。

重设维护计数器

1 按 【菜单】键。

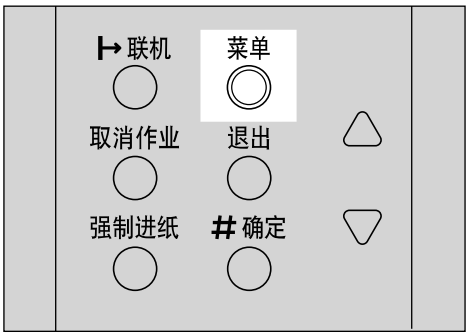

ZH AAL002S

面板显示屏上将出现下列消息。

2 按【▼】或【▲】键以显示“Maintenance”，然后按【# 确定】键。

```
Menu:
 Maintenance
```

将出现“Maintenance”菜单。

```
Maintenance:
 Color Calibrate
```


3 按【▼】或【▲】键以显示“Maint. Reset”，然后按【# 确定】键。

```
Maint. Reset:
 PCU
```

4 检查是否显示“PCU”，然后按【# 确定】键。

将显示用于重设光导体单元维护的菜单。

```
PCU
Press # to Start
```

5 按【# 确定】键。

维护计数器即被重设，并显示结束信息。

```
Counter is Reset
```

大约两秒钟后，显示屏将返回到“Maintenance”菜单。

6 按【联机】键。

将显示正常的显示屏幕。

```
Ready
```

清洁时的注意事项

⚠ *警告：*

- *请勿拆卸本手册中未指定的任何盖或螺丝。因为本机的某些部件处于高压之下，有可能使您受到电击。另外，如果本机具有激光系统，则人眼通过直接（或间接）反射而接触激光束可能会使眼睛受到严重损伤。当需要检查、调整或修理本机时，请与您的服务代表联系。*
- *请勿拆卸本机或试图对其作任何改动。否则将会有火灾、电击、爆炸或失明的危险。如果本机具有激光系统，则存在严重损害眼睛的危险。*

⚠ *注意：*

- *在取出卡住的纸张时，请勿触摸定影单元，因为它可能会非常热。*

定期清洁打印机以保持良好的打印质量。

用软布干擦机身表面。如果仅干擦不起作用，使用拧干水分的软湿布擦拭。如果仍不能去除污垢，用布在中性清洁剂中蘸湿后拧干进行擦拭，再干擦，然后让其干燥。

重要信息

❒ 为避免变形、变色或破裂，不要在打印机上使用易挥发的化学物品，如汽油和稀释剂或喷射杀虫剂等。

❒ 如果打印机内部有灰尘或污渍，请用清洁的干布擦拭。

清洁对位辊

⚠ *注意：*

- *打印机内部温度很高。为避免烫伤，请勿触摸标有 “hot surface” 字样的部件，否则可能导致烫伤。*

在打印出的 OHP 影片上，如果由粘附在对位辊上的小纸片所造成的黑点或白点变得较为明显时，请清洁对位辊。

1 拉出后盖开启杆，然后打开后盖。

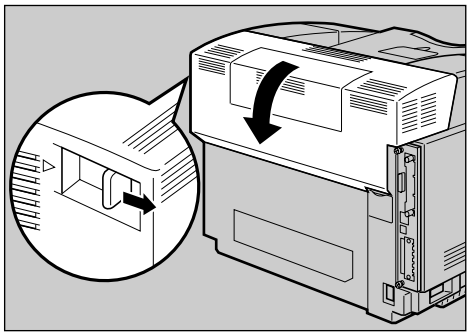

AAL250S

2 在缓慢转动对位辊的同时，用干布擦拭它。

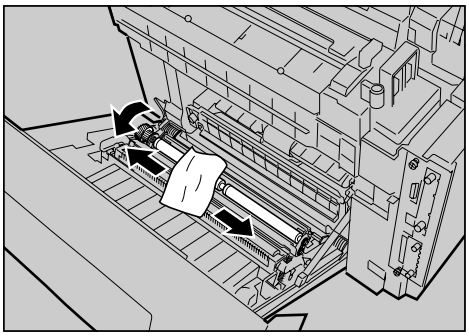

AAL501S

3 关闭后盖。

修正色阶

在彩色打印期间，色阶会稍有变化，这取决于多个因素。如果重复打印同一个文件或者刚更换过碳粉，则色调可能会发生变化。当出现此情况时，为获得适合的打印效果，可修正色阶，尽管通常不必进行任何特殊设置。

注

- ❒ 如果在单次操作后不能获得满意的效果，请根据需要多次重复修正操作。
- ❒ 对色阶的修正将被应用于所有用户作业。
- ❒ 当打印一连串色阶修正时，请使用相同的纸张。如果使用不同类型的纸张，则修正可能不明显。
- ❒ 这就需要使用所提供的“颜色修正样张页”。
- ❒ 色阶修正将按照以下顺序进行：

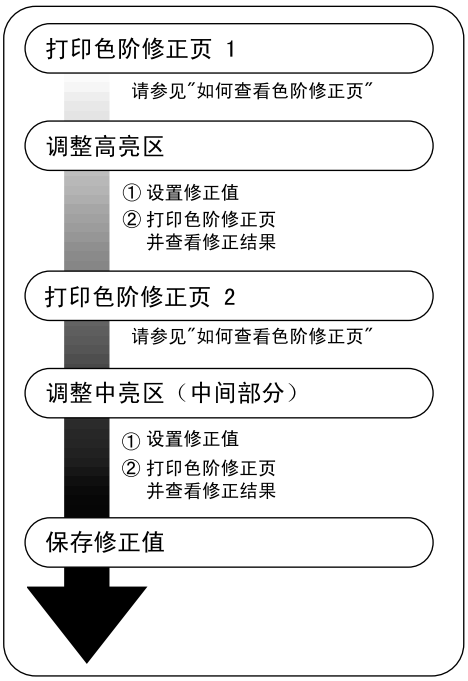

ZH

设置色阶修正值

在打印期间，可修正两个区域中的色阶：明亮部分（高亮）和中间（中亮）部分。高亮部分和中亮部分的修正值将分别使用“Calibr.1”和“Calibr.2”设置。

1 按 【菜单】键。

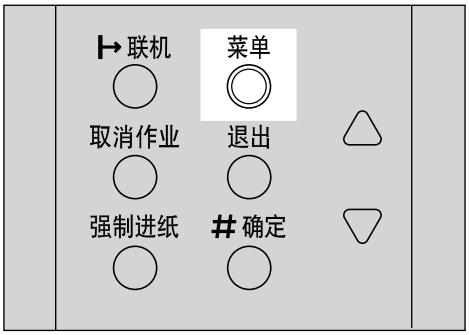

ZH AAL002S

“Menu”会出现在面板显示屏中。

2 按【▲】或【▼】键以显示“Maintenance”，然后按【# 确定】键。

```
Menu:
 Maintenance
```

3 按【▲】或【▼】键以显示“Color Calibrate”，然后按【# 确定】键。

```
Maintenance:
 Color Calibrate
```

注

- ❒ 如果只执行修正 2，请继续执行步骤 **7**。

4 检查是否显示 “Start Calibr. 1”，然后按 【# 确定】键。

```
Color Calibrate
 Start Calibr. 1
```

5 检查是否显示 “Yes”，然后按 【# 确定】键打印色阶修正页 1。

```
Print Sheet 1?:
 Yes
```

6 使用修正 1 设置高亮部分的色阶修正值。

注

❒ 使用所提供的 “颜色修正样张页”以及在步骤 **5** 中打印的色阶修正页 1 来设置修正值。有关色阶修正页的详细信息，请参见第 48 页 “ 查看“颜色修正样张页” 和 “色阶修正页””。

❶ 设置 K （黑色）等级。

使针对于修正值设置页中 “K” 的修正值 (0-6) 继续保留在 “颜色修正样张页”中色阶修正的颜色样本 (K) 中，然后使用 【▲】或 【▼】键设置较接近颜色的数字值。

```
Calibrate 1:
 K:3 M:3 C/Y:3/3
```

注

❒ 在本例中，将设置值 3 用于 K、 M、 C 和 Y。

❒ 每次按 【▲】或 【▼】键时，该值会分别增大或减小（增量为 1）。

❒ 修正值可在 0 到 6 之间设置。

❷ 按 【# 确定】键。

```
Calibrate 1:
 K:2 M:3 C/Y:3/3
```

注

❒ 在本例中，K 的设置值被更改为 2。

现在，可输入 M 的值。

❸ 使用与步骤 ❶ 和 ❷ 中所用方法相同的方法来设置 M （品红色）、C（青色）和 Y（黄色）。

❹ 在完成所有设置后，按【# 确定】键。

```
Calibrate 1:
 K:2 M:2 C/Y:2/3
```

注

❒ 在本例中， M 的值被更改为 2，并且 C 的设置值也被更改为 2

❺ 检查是否显示 “Yes”，然后按 【# 确定】键打印修正结果。

```
Print Result?:
 Yes
```

❻ 检查色阶修正表 1。要保存修正值，请检查是否显示 “Save and exit”，然后按 【# 确定】键。如果在此步骤后不想保存修正值，请按 【▲】或 【▼】键显示 “Exit don't save”，然后按 【# 确定】键。

注

❒ 如果完成此步骤时不保存修正值，则更改将不会被应用于随后的打印作业。

```
Calibrate 1:
 Save and exit
```

```
Calibrate 1:
 Exit don't save
```

继续执行修正 2。

如果无需执行修正 2，请继续执行步骤 10。

7 按【▼】键显示“Start Calibr. 2”，然后按【# 确定】键。

```
Color Calibrate:
 Start Calibr. 2
```

8 查看是否显示“Yes”，然后按【# 确定】键打印色阶修正页 2。

```
Print Sheet 2?:
 Yes
```

9 执行与步骤 6 中相同的操作，并使用修正 2 设置中间部分的色阶修正值。

10 在完成所有设置后，按【联机】键。

“Ready”会出现在面板显示屏中。

```
Ready
```

查看 “颜色修正样张页” 和 “色阶修正页”

色阶修正值设置页包含两个颜色样本列：“色样 1” 列用于设置高亮部分，“色样 2” 列用于设置中间部分。

同样，色阶修正页包含：用于设置高亮部分的 “色阶修正页 1”，以及用于设置中间部分的 “色阶修正页 2”。色阶修正页 1 用于修正 1，而色阶修正页 2 用于修正 2。

❖ 颜色样本和修正值

下面讲述如何查看 “颜色修正样张页” 的颜色样本及色阶修正页的修正值。本说明以设置 K（黑色）为例。M（品红色）的设置方法与其相似。对于 C/Y（青色 / 黄色），尽管针对每种颜色均进行了面板设置，但修正值由这两种颜色的组合来确定。

4

注

❒ 使针对于修正值设置页中 “K” 的修正值 (0-6) 保留在 “颜色修正样张页” 中色阶修正的颜色样本 (K) 中，并搜索与此颜色样本的修正颜色最接近的修正颜色，然后使用操作面板设置其修正值。当前设置的修正值以红色打印。

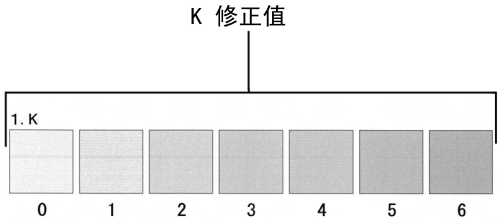

ZH

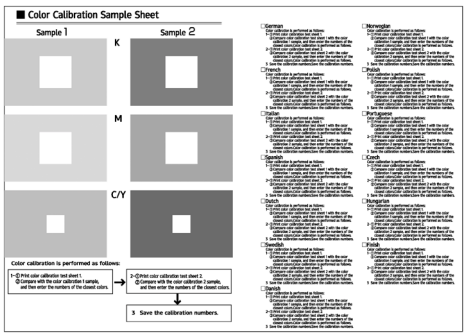

❖ 色阶修正页与面板显示屏之间的关系

打印的色阶修正页和面板显示屏的对应方式如下图所示：
在将色阶修正页同 K （黑色）、 M （品红色）和 C （青色） /Y （黄色）中每一颜色的修正值进行比较后，确定色阶修正并使用控制面板进行设置。

色阶修正页 1

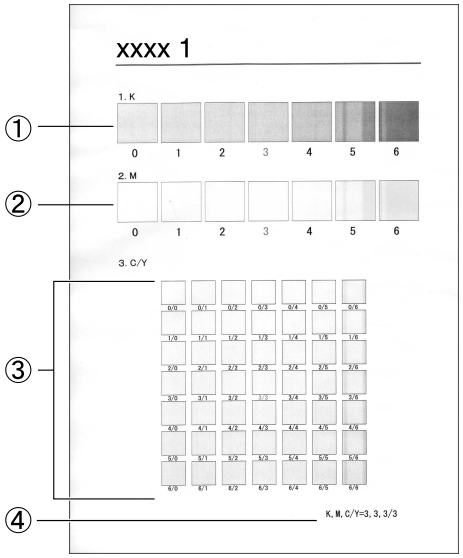

色阶修正页 2

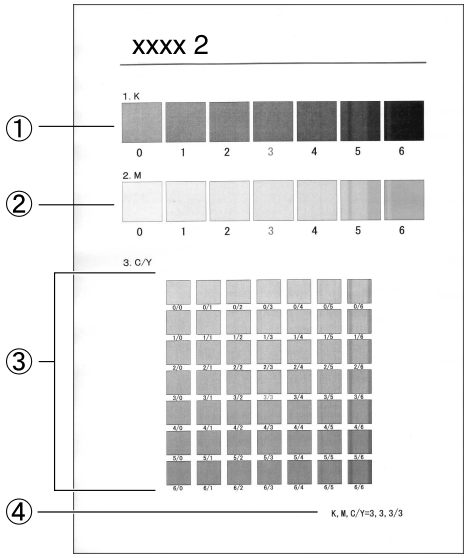

面板显示屏（修正值设置屏幕）

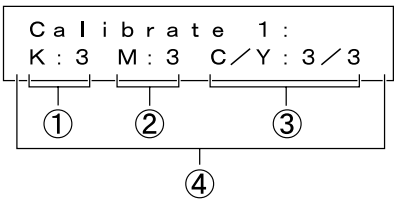

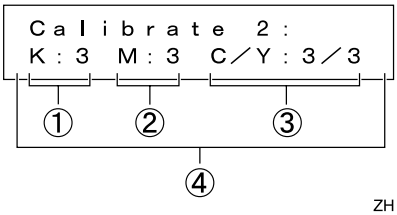

ZH

注

❒ XXXX 表示打印机型号名。

① **K （黑色）**
在仅使用黑色碳粉时，调整打印颜色。当前设置的修正值以红色打印。

② **M （品红色）**
在仅使用品红色碳粉时，调整打印颜色。当前设置的修正值以红色打印。

③ **C （青色） /Y （黄色）**
在使用青色和黄色时，修正打印颜色。对于 C/Y （青色 / 黄色），尽管针对每种颜色均单独进行了设置，但修正值由这两种颜色的组合来确定。

④ **K、 M、 C/Y**
将显示色阶修正页打印时所设置的数字值。它与使用操作面板设置的数字值一致。

将色阶修正值重设为初始值

重设修正值的默认值。

1 按【菜单】键。

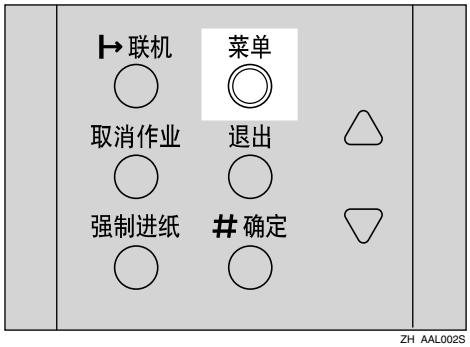

“Menu”会出现在面板显示屏中。

2 按【▲】或【▼】键以显示“Maintenance”，然后按【# 确定】键。

```
Menu:
 Maintenance
```

3 按【▲】或【▼】键以显示“Color Calibrate”，然后按【# 确定】键。

```
Maintenance:
 Color Calibrate
```

4 按【▲】或【▼】键以显示“Reset”，然后按【# 确定】键。

```
Color Calibrate:
Reset
```

将显示确认信息。

```
Press # to reset
Calibration
```

5 按【# 确定】键。

将显示一条消息，指示色阶修正值已恢复为默认值。

```
Calibration was
reset
```

大约 2 秒钟后，显示屏会返回到“Color Calibrate: Reset”菜单。

6 按【联机】键。

“Ready”会出现在面板显示屏中。

```
Ready
```

调节纸盘对位

当装有可选的送纸单元或双面单元时，打印位置需要调整。

通常情况下，不要求进行调整。仅当打印区域经过移动而不在一条直线上时，才进行调整。

1 按【菜单】键。

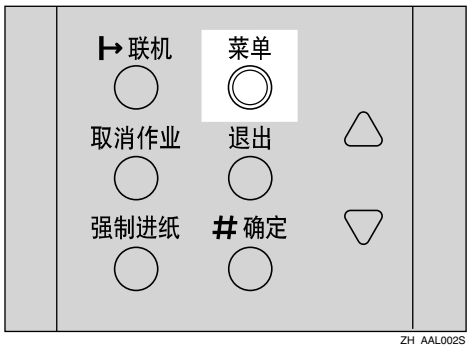

“Menu”会出现在面板显示屏中。

2 按【▲】或【▼】键以显示“Maintenance”，然后按【# 确定】键。

```
Menu:
 Maintenance
```

3 按【▲】或【▼】键以显示“Registration”，然后按【# 确定】键。

```
Maintenance:
 Registration
```

4 确认是否显示出“Prt. Test Sheet”，然后按【# 确定】键。

```
Registration
 Prt. Test Sheet
```

5 确认是否显示出“Tray 2”，然后按【# 确定】键。

```
Prt. Test Sheet
 Tray 2
```

将打印出测试页。

6 检查测试页并对其进行调整，以使打印输出的空白部分均等。

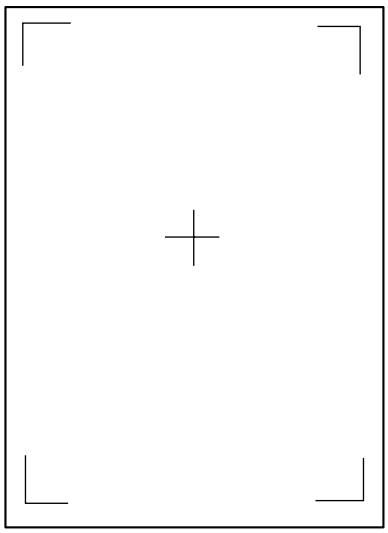

❶ 按【退出】键。

❷ 按【▲】或【▼】键以显示“Adjustment”，然后按【# 确定】键。

```
Registration:
 Adjustment
```

❸ 按【▲】或【▼】键以显示要调整的参数，然后按【# 确定】键。

```
Adjustment
 Horiz.:Dup.Back
```

❹ 按【▲】或【▼】键以设置对齐值 (mm)。

```
Horiz.: Tray 2
(-3.5 +3.5) 0.0
```

增大值将使打印区域正向移位，减小值将向反向移位。

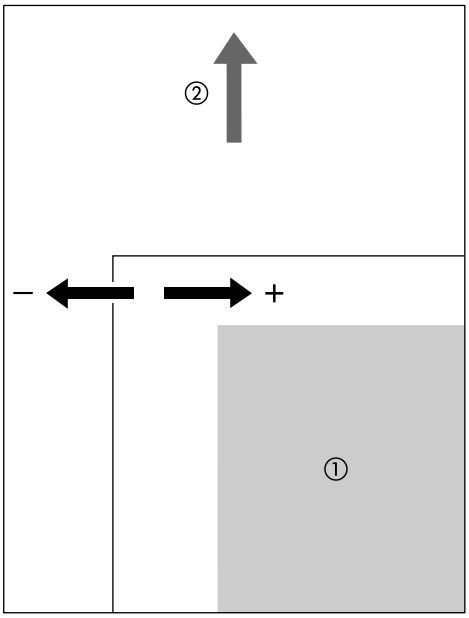

AAL708S

① : 打印区域

② : 送纸方向

注

❒ 按【▲】或【▼】键将使数值以0.5 mm为单位增加或减小。

❺ 按【# 确定】键。

显示屏将返回到打印区域“Adjustment”菜单。

```
Registration:
 Adjustment
```

7 按【▲】或【▼】键以显示“Prt. Test Sheet”，然后按【# 确定】键。

将打印出测试页。

8 打印测试页以检查所作设置。

9 按【联机】键。

“Ready”会出现在面板显示屏中。

```
Ready
```

控制面板上的错误及状态信息

❖ 状态信息

信息 / 次级信息	状态
Calibrating...	打印机正在修正颜色。请等待，直到面板显示屏上显示“Ready”为止。
Energy Save Mode	打印机处于“节电”（低功率）模式。无需任何操作。
Hex Dump Mode	打印机在 Hex Dump 模式下接收十六进制数字形式的数据。在打印后关闭打印机，然后再将其重新打开。
Offline	打印机处于脱机状态。通过按 【联机】键使打印机处于联机状态以开始打印。
Processing...	打印机正在处理打印作业。请稍候。
Ready	默认的打印机就绪信息。打印机已准备就绪，可以使用。无需任何操作。
Resetting Job...	打印机正在重设打印作业。请等待，直到面板显示屏上显示“Ready”为止。
Setting change in process	在脱机应用期间，目前正在进行设置更改。
Waiting...	打印机正在等待随后要打印的数据。请稍候。
Warming Up...	打印机正在预热，尚未准备就绪。请等待，直到面板显示屏上显示“Ready”为止。

❖ 警报信息

信息 / 次级信息	说明	解决方案
Add Toner: XXX	打印机缺少指示的碳粉。 XXX： Yellow/Magenta/Cyan/Black	用所指示颜色的新碳粉盒进行替换。即使黄色、品红色或青色的碳粉用完，也可使用黑色碳粉以黑白色进行打印。 请参见第 35 页“更换碳粉盒”。
Call Service: EC Power Off On	从引擎发送到控制器的通信错误。	关闭电源开关，然后再将其打开。如果再次出现该信息，请联系您的销售或服务代表。
Cannot Execute	在 Sample Print 或 Locked Print 中，无法通过 Web 执行打印 / 删除操作。	

信息 / 次级信息	说明	解决方案
Check Toner Crtg XXX/XXX	指示的碳粉盒设置不正确或者可能属于不同类型。（碳粉的颜色显示在首要 / 次要信息的第二行，每行最多显示两种颜色。） XXX： Yellow/Magenta/Cyan/Black	正确设置指示的碳粉盒，或者设置正确的碳粉盒类型。
Check Waste Toner Bottle	碳粉回收瓶已满。	更换碳粉回收瓶。 参见第 38 页 “ 更换 Waste Toner Bottle Type 140 ”。
Close Duplex Unit Cover	双面单元的盖板已打开。	关闭双面单元的盖板。
Close Front Cover	打印机的前盖已打开。	关闭打印机的前盖。
Close Rear Cover	后盖已打开。	关闭后盖。
Close Upper Cover	上盖已打开。	关闭上盖。
Decryption Error	无法对加密数据进行解码，因为 “网络数据保护单元”尚未安装。	安装 “网络数据保护单元”。
DHCP assigned Cannot change	以下地址已由 DHCP 分配：IP 地址、网关地址、子网掩码。	在网络中禁用默认的 DHCP 设置，以便手动输入地址。
Error: Tray # Form Feed /Reset The Job Then Power OffOn	指示的纸盘有问题。 #: 纸盘编号	按 【强制进纸】键以选择另一纸盘并进行打印，或者关闭电源开关，然后再将其打开。如果再次出现该信息，请联系您的销售或服务代表。
File already deleted	在 Sample Print 或 Locked Print 中，用户试图删除已经被删除的文件。	
Hardware Problem Ethernet	打印机检测到 Ethernet 错误。	关闭电源开关，然后再将其打开。如果再次出现该信息，请联系您的销售或服务代表。
Hardware Problem HDD	打印机检测到 “HDD ”错误。	卸下硬盘并正确重新安装。如果再次出现该信息，请联系您的销售或服务代表。 请参见*选购件安装指南*。
Hardware Problem Option RAM	可选的内存单元有问题。	卸下可选的内存单元并重新安装。如果再次出现该信息，请联系您的销售或服务代表。 请参见*选购件安装指南*。

信息 / 次级信息	说明	解决方案
Hardware Problem Parallel I/F	并行接口有问题。	关闭电源，然后再将其重新打开。如果使用的是并行接口，请更换出故障的接口电缆。如果再次出现该信息，请联系您的销售或服务代表。
Hardware Problem USB	出现与通用串行总线连接及硬件相关的故障。	卸下 USB 板并重新安装。如果再次出现该信息，请联系您的销售或服务代表。
Invalid Password Try Again	输入的密码不正确。	请输入正确密码。
Invalid Password File Protected	密码输入错误达 10 次以上，文件此时已受到保护，只有管理员才能解锁该文件。	文件此时已受到保护，只有管理员才能解锁该文件。
Load Paper /Paper Size: Paper Type	放入指示纸盘中纸张的尺寸与所作设置不同。	将选定尺寸的纸张装到纸盘中，然后使用控制面板更改纸张尺寸设置。 或者，多次按 【强制进纸】键，直到面板显示屏上显示出具有所需纸张类型和纸张尺寸的纸盘为止。 或按 【取消作业】键取消打印作业。
		将选定类型的纸张装到纸盘中，然后使用控制面板更改纸张尺寸设置。 或者，多次按 【强制进纸】键，直到面板显示屏上显示出具有所需纸张类型和纸张尺寸的纸盘为止。 或按 【取消作业】键取消打印作业。
Load Correct Size Paper /Press # To Continue	打印机检测到实际纸张尺寸与刻度盘设置不同。此错误信息显示在作业的第二页。	装入正确的纸张，然后按 【#确定】键恢复打印。要忽略错误信息并继续打印，请按 【#确定】键。
Menu Protected Cannot Change	控制面板已以数字化方式锁定，无法更改设置。	打印机在返回上一面板显示屏之前，将显示此警报信息达 2 秒钟。
No Files Exist	没有可用于 Sample Print 作业或 Locked Print 作业的文件。	可在错误日志中查看这些错误文件。

信息 / 次级信息	说明	解决方案
No Log Exists	用户已在 List/Test Print 菜单中选择了打印错误日志，但是未检测到任何错误，因此未创建日志。	
P=XX I=XXXXXXXX Power Off On If Error Reoccur Call Service	控制器错误。SC 编号会指出问题。	关闭打印机然后再将其打开，以重新启动打印机。如果错误仍然存在，请致电您的服务提供商。
Please Wait	正在更改 WEP 设置并在此状态信息中进行更新。在此期间打印机设备键将不起作用。	
	在进行仿真切换时，强烈建议用户等待。	
RC Gate connection error	无法与 “RC 网关”通信。	请检查设备或 “RC 网关”网络连接。
Remove Misfeed Duplex Unit	定影单元中有卡纸。	取出卡住的纸张。 有关的详细信息，请参见第 73 页 “ 当出现“Remove Misfeed Duplex Unit”时 ”。
Remove Misfeed Internal Path	打印机内有卡纸。	取出卡住的纸张。 有关的详细信息，请参见第 71 页 “ 当出现“Remove Misfeed Internal Path”时 ”。
Remove Misfeed Paper Tray	进纸盘中有卡纸，或者打印机未送纸。	取出卡住的纸张。 有关的详细信息，请参见第 72 页 “ 当出现“Remove Misfeed Paper Tray”时 ”。
Replace Fusing Unit	此时应更换定影单元。	更换定影单元。虽然显示此信息时打印仍可进行，但是为确保打印质量，应尽快更换定影单元。定影单元是一个工作部件，可从销售或服务代表处获得。
Replace Fusing Unit soon	即将需要更换定影单元。	请准备新的定影单元。定影单元是一个工作部件，可从销售或服务代表处获得。
Replace PCU	此时应更换 PCU （光导体单元）。	准备新的 PCU。尽管在显示此信息时仍可进行打印，但是为了确保稳定的质量，请尽快进行更换。 请参见第 40 页 “ 更换 Photo Conductor Unit Type 140 ”。

信息 / 次级信息	说明	解决方案
Replace PCU soon	即将需要更换光导体单元。	准备新的 PCU。
Reset Charge Roller Correctly	充电辊未安装或安装不正确。	请与销售或服务代表联系。
Reset Fusing Unit Correctly	定影单元安装不正确或未安装。	请与销售或服务代表联系。
Reset PCU Correctly	PCU 安装不正确或未安装。	检查 PCU。
Reset Transfer Unit Correctly	转送单元安装不正确或未安装。	请与销售或服务代表联系。
Reset Tray # or Form Feed	指示的进纸盘安装不正确。	重设纸盘或按 【强制进纸】键打印输出。
SC XXX-X Power Off On If Error Reoccur Call Service	“服务代码”或 SC 编号会指出该问题。	关闭电源开关，然后再将其打开。如果再次出现该信息，请联系您的销售或服务代表。
SD authenticatn. failed	对 SD 卡的验证失败。	关闭电源，然后再将其打开。如果再次出现该信息，请联系您的销售或服务代表。
Setting error Reset the job	出现设置错误。	请与销售或服务代表联系。
Supply order failed	耗材订购失败。	用户需要重设该作业。
Toner is Almost Empty: Black	黑色碳粉几乎已空。	准备一个新的黑色碳粉盒。 有关在此信息出现后可打印页数的详细信息，请参见第 75 页“碳粉盒”。
Toner is Almost Empty: Cyan	青色碳粉几乎已空。	请准备一个新的青色碳粉盒。 有关在此信息出现后可打印页数的详细信息，请参见第 75 页“碳粉盒”。
Toner is Almost Empty: Magenta	品红色碳粉几乎已空。	请准备一个新的品红色碳粉盒。 有关在此信息出现后可打印页数的详细信息，请参见第 75 页“碳粉盒”。

信息 / 次级信息	说明	解决方案
Toner is Almost Empty: Yellow	黄色碳粉几乎已空。	请准备一个新的黄色碳粉盒。 有关在此信息出现后可打印页数的详细信息，请参见第 75 页 “ 碳粉盒 ”。
Waste Toner is Almost Full	碳粉回收瓶几乎已满。	请准备一个新的碳粉回收瓶。

打印机不工作

可能的原因	解决方案
电源是否打开？	确认电缆已牢固地插入电源插座和打印机中。 打开电源。
联机指示灯是否仍亮着？	如果此灯未亮，请按 【联机】键使其亮起。
警报指示灯是否仍为红色？	如果仍为红色，请检查面板显示屏上的错误信息，并执行所需操作。
是否装有纸张？	将纸张装入纸盘 1。 请参见第 26 页 “ 装纸 ”。
是否可以打印配置页？	如果无法打印配置页，则表示很可能出现打印机故障。请与销售或服务代表联系。 请参见*管理员参考*中的 “打印配置页”。
接口电缆是否已牢固地连接到打印机和计算机上？	牢固地连接接口电缆。如果它有固定装置，也要将其牢牢地上紧。
使用的接口电缆是否正确？	用户应使用的接口电缆类型取决于其所用的计算机。务必使用合适的电缆。 如果电缆损坏或已磨损，请更换新电缆。 请参见*管理员参考*中的 “规格”。
开始打印作业后，**数据输入**指示灯是否闪烁或亮起？	如果该指示灯不闪烁或未亮起，表示数据未被传送到打印机。 ❖ 如果打印机是用接口电缆连接到计算机 请检查端口连接设置是否正确。有关检查端口连接的详细信息，请参见第 60 页 “ 检查端口连接 ”。 ❖ 网络连接 请联系您的网络管理员。

如果打印仍未开始，请联系您的销售或服务代表。有关销售或服务代表所在地点，请向销售本打印机的商店咨询。

检查端口连接

如果本打印机通过 PC 电缆直接连接，并且数据输入指示灯不闪烁或未亮起，请使用如下方法检查端口连接。

- 对于并行端口连接，应设置 LPT 1 或 LPT 2 端口。
- 对于 USB 端口连接，应设置 USB00 (n) *1 端口。

*1 (n) 是已连接打印机的编号。

Windows 95/98/Me

1. 单击 [开始]，指向 [设置]，然后单击 [打印机]。
2. 单击以选择打印机图标。接着，在 [文件] 菜单中，单击 [属性]。
3. 单击 [详细资料] 标签。
4. 选中 [打印到下列端口] 框，确认选择正确的端口。

Windows 2000

1. 单击 [开始]，指向 [设置]，然后单击 [打印机]。
2. 单击以选择打印机图标。接着，在 [文件] 菜单中，单击 [属性]。
3. 单击 [端口] 标签。
4. 选中 [打印到下列端口] 框，确认选择正确的端口。

Windows XP Professional、 Windows Server 2003

1. 从任务栏上的 [开始] 进入 [打印机和传真] 窗口。
2. 单击以选择打印机图标。接着，在 [文件] 菜单中，单击 [属性]。
3. 单击 [端口] 标签。
4. 选中 [打印到下列端口] 框，以确认选择了正确的端口。

Windows XP Home Edition

1. 从任务栏上的 [开始] 访问 [控制面板] 窗口。
2. 单击 [打印机和其他硬件]。
3. 单击 [打印机和传真]。
4. 单击以选择打印机图标。接着，在 [文件] 菜单中，单击 [属性]。
5. 单击以选择打印机图标。接着，在 [文件] 菜单中，单击 [属性]。
6. 单击 [端口] 标签。
7. 选中 [打印到下列端口] 框，以确认选择了正确的端口。

Windows NT 4.0

1. 单击 [开始]，指向 [设置]，然后单击 [打印机]。
2. 单击以选择打印机图标。接着，在 [文件] 菜单中，单击 [属性]。
3. 单击 [端口] 标签。
4. 选中 [打印到下列端口] 框，确认选择正确的端口。

其它打印问题

状态	可能的原因、说明和解决方案
打印面上出现碳粉污点。	纸张设置可能不正确。例如，虽然您使用的是厚纸，但针对厚纸的设置可能并未设置。 • 检查纸张设置。 请参见第 20 页 “ 纸张类型和其它介质 ”。 • 检查打印机驱动程序的纸张设置。 请参见打印机驱动程序的 “帮助”。
	当面板显示屏上显示 “Replace PCU” 时，请更换光导体单元。 请参见第 40 页 “ 更换 Photo Conductor Unit Type 140 ”。
	确认纸张未卷曲或弯曲。信封很容易卷曲。请在装纸前，将纸张展平。 请参见第 17 页 “ 纸张和其它介质 ”。
经常出现卡纸。	在纸盘中放入的纸张数超过限制范围。请确认纸叠最高处不高于纸盘内的限制标记。 请参见第 26 页 “ 装纸 ”。
	在前导板与纸张之间或者侧导板与纸盘内的纸张之间可能存有空隙。确保不存在任何空隙。 请参见第 26 页 “ 装纸 ”。
	纸张过厚或过薄。 请参见第 17 页 “ 纸张和其它介质 ”。
	纸张弯曲或者有褶皱。请使用无弯曲或褶皱的纸张。 请参见第 17 页 “ 纸张和其它介质 ”。
	纸张已经被打印过。 请参见第 17 页 “ 纸张和其它介质 ”。
	纸张潮湿。请使用保存良好的纸张。 请参见第 17 页 “ 纸张和其它介质 ”。
	在装纸时，将纸张彼此分开。
在使用双面单元时，反复出现卡纸现象。	双面单元内部的两个绿色螺丝可能松动。打开双面单元的后盖，将这两个螺丝拧紧。

状态	可能的原因、说明和解决方案
一次送入多张纸。	在前导板与纸张之间或者侧导板与纸盘内的纸张之间可能存有空隙。确保不存在任何空隙。 请参见第 26 页 “ 装纸 ”。
	纸张过厚或过薄。 请参见第 17 页 “ 纸张和其它介质 ”。
	纸张已经被打印过。 请参见第 17 页 “ 纸张和其它介质 ”。
	在纸盘中放入的纸张数超过限制范围。请确认纸叠最高处不高于纸盘内的限制标记。 请参见第 17 页 “ 纸张和其它介质 ”。
	纸张带静电。请使用保存良好的纸张。 请参见第 17 页 “ 纸张和其它介质 ”。
	在装纸时，将纸张彼此分开。
纸张有褶皱。	纸张潮湿。请使用保存良好的纸张。 请参见第 17 页 “ 纸张和其它介质 ”。
	纸张过薄。 请参见第 17 页 “ 纸张和其它介质 ”。
	在前导板与纸张之间或者侧导板与纸盘内的纸张之间可能存有空隙。确保不存在任何空隙。 请参见第 26 页 “ 装纸 ”。
	定影单元受损或被破坏。请更换该单元。
纸张未从选定纸盘中送入。	使用 Windows 操作系统时，打印机驱动程序设置将覆盖使用控制面板所作的设置。请利用打印机驱动程序设置所需进纸盘。 请参见打印机驱动程序的 “帮助”。
打印的图像与计算机显示屏上的图像不同。	使用某些功能 （如放大和缩小功能）时，图像的布局可能与计算机显示屏中显示的布局有所不同。
	在打印过程中，您可能选择用打印机字体替换 True Type 字体。 要打印与计算机上图像相似的图像，请进行相应设置以便以图像方式打印输出 True Type 字体。 请参见打印机驱动程序的 “帮助”。

状态	可能的原因、说明和解决方案
恢复打印所需的时间过长。	数据太大或太复杂，要花时间进行处理。如果**数据输入**指示灯在闪烁，则表明正在处理数据。等待其恢复。
	如果使用的是 OHP 投影片或光面纸，则打印需要较长时间才能开始。
	打印机在此之前已处于 “节电” 模式中。为从 “节电” 模式恢复，打印机必须进行预热，且此过程将花费一定时间，一直持续到打印开始为止。要禁用 “节电” 模式，请在 System 菜单中为 [Energy Saver 1] 选择 [Off]。
完成打印作业需要花费的时间过长。	打印机在处理照片及其它数据密集型页面时所花的时间会比较长，因此在打印此类数据时只需等待即可。 通过打印机驱动程序更改设置可能有助于加快打印速度。 请参见打印机驱动程序的 “帮助”。
	数据太大或太复杂，要花时间进行处理。如果**数据输入**指示灯在闪烁，则表明正在处理数据。等待其恢复。
	如果面板显示屏上显示 “Warming Up...”，则表明打印机此时正进行预热。请稍候。
图像被截断，或者打印的页数过多。	如果所用的纸张比在应用程序中选择的纸张尺寸小，请使用与应用程序中的选定纸张大小相同的纸张。如果无法装入正确尺寸的纸张，请使用缩小功能将图像缩小，然后再打印。 请参见打印机驱动程序的 “帮助”。
打印输出的颜色与计算机显示屏上的颜色不同。	用色粉生成的颜色与其生产系统中显示屏上所显示的颜色不同。 请参阅*客户参考*中的 “附录”。
	如果选中打印机驱动程序对话框中 [**打印质量**] 标签下的 [Toner Saving]，则色阶的显示可能会有所不同。 请参见打印机驱动程序的 “帮助”。
打印输出的颜色与指定颜色不同。	如果缺少某一特定颜色，请关闭电源开关，然后再打开。如果这样未能解决问题，请联系您的销售或服务代表。
在通过打印机驱动程序进行调整时，颜色变化极大。	在打印机驱动程序的对话框中，请勿将 [**打印质量**] 标签下用于颜色平衡的设置设置为极限值。 请参见打印机驱动程序的 “帮助”。
照片图像较粗糙。	某些应用程序降低了打印分辨率。
彩色文档以黑白色打印。	未将打印机驱动程序设置为允许彩色打印。 请参见打印机驱动程序的 “帮助”。
	某些应用程序用黑白色打印彩色文件。
不打印精细的点阵图形。	在打印机驱动程序的对话框中更改 [**抖动** :] 设置。 请参见打印机驱动程序的 “帮助”。

状态	可能的原因、说明和解决方案
在以青色、品红色、黄色的合成色构建实心区域、线条或文本时，这些对象显得非常亮或有光泽。	在打印机驱动程序的对话框中，为 [**灰色再现 （文本 / 艺术线条）** :] 选择 [K （**黑色**）]。 请参见打印机驱动程序的 “帮助”。
黑色段不自然。	在打印机驱动程序的对话框中，为 [**灰色再现 （文本 / 艺术线条）** :] 选择 [CMY + K]。 请参见打印机驱动程序的 “帮助”。
实线被打印成破断线。	在打印机驱动程序的对话框中更改 [**抖动** :] 设置。 请参见打印机驱动程序的 “帮助”。
某种颜色缺失或在局部模糊不清。 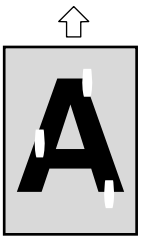	纸张潮湿。请使用保存良好的纸张。 请参见第 17 页 “ 纸张和其它介质 ”。
	碳粉几乎耗尽。当 “Add Toner XXX” 或 “Toner is Almost Empty: XXX” 信息出现在显示面板上时，请更换所显示颜色的碳粉盒。 请参见第 35 页 “ 更换碳粉盒 ”。
	当面板显示屏上显示 “Replace PCU” 时，请更换光导体单元。 请参见第 40 页 “ 更换 Photo Conductor Unit Type 140 ”。
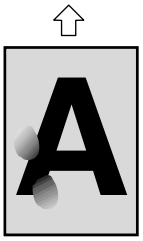	可能聚集了冷凝物。如果温度或湿度变化较快，请在打印机适应环境后再进行使用。
整个打印输出模糊不清。 	纸张潮湿。请使用保存良好的纸张。 请参见第 17 页 “ 纸张和其它介质 ”。
	如果在打印机属性对话框中的 [**打印质量**] 标签上选择 [**节省碳粉**]，则打印效果通常会很稀疏。 请参见打印机驱动程序的 “帮助”。
	碳粉几乎耗尽。当 “Add Toner XXX” 或 “Toner is Almost Empty: XXX” 信息出现在显示面板上时，请更换所显示颜色的碳粉盒。 请参见第 35 页 “ 更换碳粉盒 ”。
	当面板显示屏上显示 “Replace PCU” 时，请更换光导体单元。 请参见第 40 页 “ 更换 Photo Conductor Unit Type 140 ”。
	可能聚集了冷凝物。如果温度或湿度变化较快，请在打印机适应环境后再进行使用。

状态	可能的原因、说明和解决方案
出现条纹或彩色条纹。	碳粉几乎耗尽。当 “Add Toner XXX” 或 “Toner is Almost Empty: XXX” 信息出现在显示面板上时，请更换所显示颜色的碳粉盒。 请参见第 35 页 “ 更换碳粉盒 ”。
	当面板显示屏上显示 “Replace PCU” 时，请更换光导体单元。 请参见第 40 页 “ 更换 Photo Conductor Unit Type 140 ”。
出现白色或彩色波纹。	当面板显示屏上显示 “Replace PCU” 时，请更换光导体单元。 请参见第 40 页 “ 更换 Photo Conductor Unit Type 140 ”。
打印页的背面污浊。	在取出卡纸时，打印机内部可能已变脏。打印几张纸，直到打印出的纸张较洁净时为止。
	如果文档尺寸大于纸张尺寸 （例如，在 B5 纸上打印 A4 文档），则下一打印页的背面可能会变脏。

状态	可能的原因、说明和解决方案
如果用手指擦拭，就会涂抹成一片。	纸张设置可能不正确。例如，虽然使用的是厚纸，但可能未设置针对于厚纸的设置。 • 检查本机的纸张设置。 请参见第 20 页 “ 纸张类型和其它介质 ”。 • 检查打印机驱动程序的纸张设置。 请参见打印机驱动程序的 “帮助”。
	定影单元受损或被破坏。请更换该单元。
在打印 OHP 投影片时，缺少某种颜色，或者黑白点较明显。	对位辊已脏。请清洁对位辊。请参见第 44 页 “ 清洁对位辊 ”。
打印时，墨点较明显。	对位辊已脏。请清洁对位辊。请参见第 44 页 “ 清洁对位辊 ”。
未执行 “PDF 直接打印”（未打印 PDF 文件）。	必须安装可选的硬盘，或将 “System 菜单” 中 [RAM Disk] 的值设置为 2 MB 或更高。 参考 关于可选硬盘的安装，请参见*选购件安装指南*中的 “安装 Hard Disk Drive Type 2600”。 关于 [RAM Disk]，请参见*管理员参考*中的 “System” 菜单。
	在添加内存单元并将 System 菜单中 [RAM Disk] 的值设置为 16 MB 后，如果卸下该内存单元，则 [RAM Disk] 的值将恢复为 0 MB。如发生这种情况，请将 [RAM Disk] 的值重设为 2 MB 或更高。 参考 关于 [RAM Disk]，请参见*管理员参考*中的 “System” 菜单。
	在打印设有密码的 PDF 时，请用 [PDF Menu] 中的 [PDF: Change PW] 菜单或 Web Image Monitor 设置 PDF 文件的密码。 参考 关于 [PDF: Change PW]，请参见*管理员参考*中的 “PDF” 菜单。 关于 Web Image Monitor，请参见 “帮助”。
	不能打印 PDF 文件安全设置所不允许打印的 PDF 文件。
由于使用 “PDF 直接打印” 功能进行打印，导致字符丢失或变形。	打印前，请将字体装入所要打印的 PDF 文件。

状态	可能的原因、说明和解决方案
纸张尺寸显示于控制面板上，且未使用 “PDF 直接打印”功能进行打印。	使用 “PDF 直接打印”功能时，打印输出要求在 PDF 文件中设置纸张。当指示纸张尺寸的信息出现时，请在纸盘内放置指示尺寸的纸张或者执行 “换页”。 另外，如果 “System 菜单”中的 [Sub Paper Size] 被设置为 [Auto]，则进行打印时将假定 letter 尺寸和 A4 尺寸为相同尺寸。例如，在用 “PDF 直接打印”功能打印一个被设置为 A4 尺寸纸张的 PDF 文件，且纸盘内放置的是 letter 尺寸的纸张时，该文件将会打印输出。反之亦然。

如果无法解决问题，请联系您的销售或服务代表。

其它故障排除

问题	解决方案
听到奇异噪音。	如果最近曾在发出奇异噪音的地方更换过备件或安装过选购件，请检查该备件或选购件安装是否正确。如果奇异噪音仍然存在，请联系您的销售或服务代表。
发生警报时或警报解除后，未收到电子邮件。	使用控制面板上的 “System 菜单”确认 [Notify by Email] 为 [On]。请参见*管理员参考*中的 “System”菜单。
	通过 “Web 浏览器”访问打印机，以 Web Image Monitor 上的管理员身份登录，然后确认 [Notification] 中的下列设置： • Device E-mail Address • Groups to Notify • Select Groups/Items to Notify 参考 有关这些设置的详细信息，请参见 “Web 图像监视器帮助”。
	通过 “Web 浏览器”访问打印机，以 Web Image Monitor 上的管理员身份登录，然后确认 [E-mail] 中 SMTP 服务器的设置。 参考 有关这些设置的详细信息，请参见 “Web 图像监视器帮助”。
	如果在电子邮件传输前关闭电源，则不会收到电子邮件。
	检查为目的地设置的电子邮件地址。使用 [Network] 中 Web Image Monitor 的 System Log 菜单，确认打印机的工作历史记录。如果电子邮件已发出但却未收到，则可能是目的地不正确。此外，还需检查来自电子邮件服务器的有关错误邮件的信息。
“System 菜单”上 [Notify by Email] 的设置已由 [Off] 改为 [On]，但电子邮件却未到达。	改变设置值后，关闭主机的电源然后再次打开。
已收到错误通知电子邮件，但却未收到解决错误的电子邮件。	错误确定时，请用 Web Image Monitor 的 [Notification] 检查电子邮件是否经过设置以待发送。必须单击 [Notification] 中 [Detailed Settings of Each Item] 的 [Edit] 按钮，并在显示的屏幕上将 [Notify when error:] 设置为 [Occurs & Fixed]。 参考 有关这些设置的详细信息，请参见 “Web 图像监视器帮助”。
设置在 “警报解除”后发送电子邮件，但是未发送警报解决电子邮件。	如果在出现警报后关闭主机电源，则警报将在电源关闭期间被解除：不发送解除警报电子邮件。

问题	解决方案
设置为 “警报发生”和 “警报解除”时发送电子邮件，但是未发送警报发生电子邮件，却收到了警报解除电子邮件。	如果问题在发送之前已解决，则不发送警报通知电子邮件。但是，发送解除警报电子邮件。
警报通知级别被更改，并且电子邮件停止抵达。	如果以先前通知级别设置的警报通知电子邮件抵达，则不会发送后面的电子邮件，即使在随后更改通知级别。
如果在发送的电子邮件中未包括任何日期信息，则表明邮件服务器出现故障。	进行设置以便从 SNTP 服务器获得时间信息。关于这些设置，请参见 Web Image Monitor 的 “帮助”。

如果本机的运行状况仍然不良，请联系您的销售或服务代表。有关销售或服务代表所在地点，请向销售本打印机的商店咨询。

取出卡纸

发生卡纸时，面板显示屏上将显示错误信息。从指示位置取出卡纸。

重要信息

- ❒ 卡纸被取出后，上面可能会有碳粉末。注意不要将其沾到手上或衣服上。
- ❒ 卡纸被取出后，在打印的纸张上可能会有碳粉末。进行数次打印，直到污迹不再出现为止。
- ❒ 强行取出卡纸，可能导致纸张破裂并将纸张碎片留在打印机中。这可能导致卡纸或损坏打印机。

当出现 “Remove Misfeed Internal Path” 时

在输出单元中出现卡纸。

⚠ *注意：*

- *设备内部温度很高。请勿接触带有 “⚠” 标签 （指高温表面）的部件。触摸带有 “⚠” 标签（指高温表面）的部件，可能导致烫伤。*

1 拉出后盖开启杆，然后打开后盖。

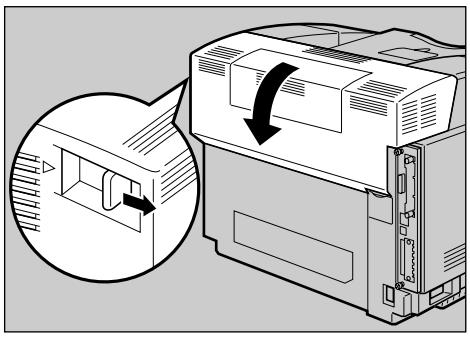

AAL250S

2 缓慢取出卡住的纸张。

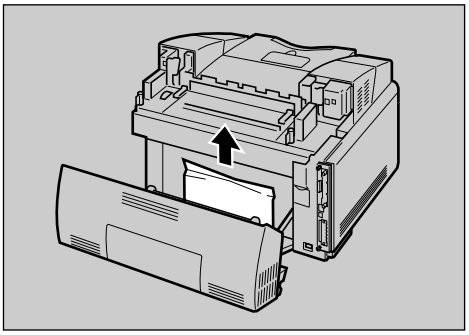

AAL310S

3 将定影单元顶部的左右两个绿色解锁手柄向上抬起。

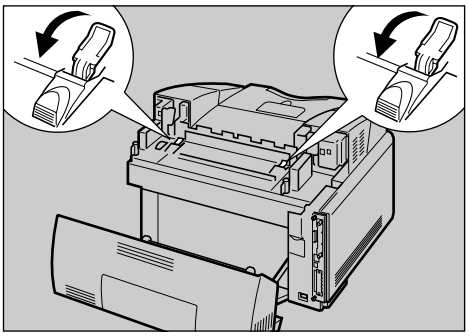

AAL312S

注

- ❒ 由于解锁手柄被牢固地锁定到位，因此将其抬起时应用力。

4 缓慢取出卡纸。

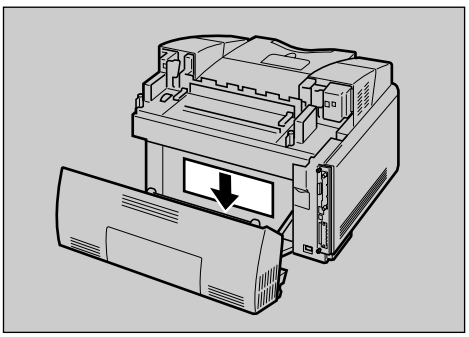

AAL311S

5 转动解锁手柄。

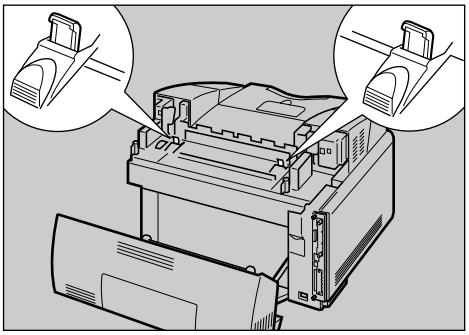

AAL254S

6 慢慢关闭后盖。

当出现 “Remove Misfeed Paper Tray” 时

⚠ *注意：*

- *在拉出纸盘时，注意不要用力过猛。否则，纸盘可能会跌落并导致人员受伤。*

纸盘中出现了卡纸。

1 慢慢拉出纸盘。

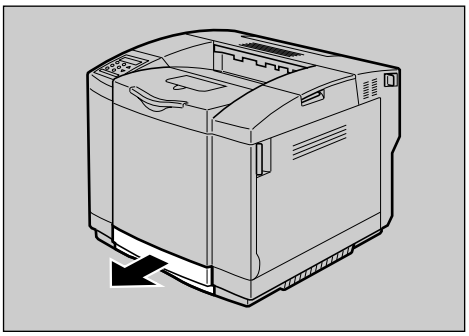

AAL255S

重要信息

❒ 拉出纸盘时，请勿用力过猛。这将导致纸盘从打印机中掉出，有可能导致人员受伤。

2 缓慢取出卡纸。

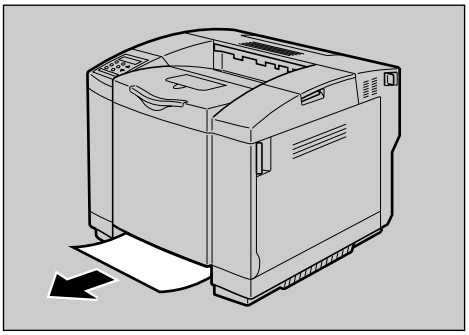

AAL256S

注

❒ 纸张可能卡在了后盖中。如果无法找到卡住的纸张，请尝试在正后部寻找。OHP 纸尤其难找。

3 将纸盘完全推入打印机。

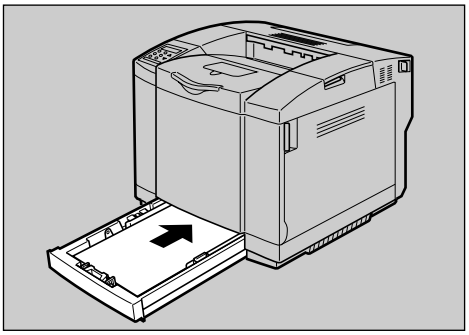

AAL214S

重要信息

❒ 请务必将纸盘完全插入。否则，将出现卡纸。

4 如果安装了可选的送纸单元，则将纸盘从送纸单元中拉出直至其停止。

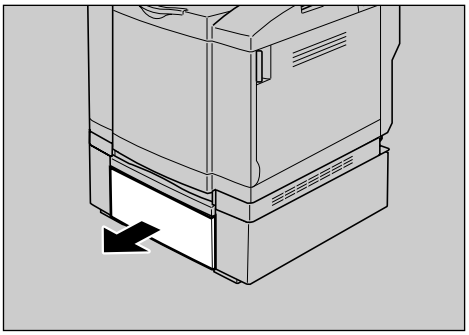

AAL217S

5 缓慢取出卡住的纸张。

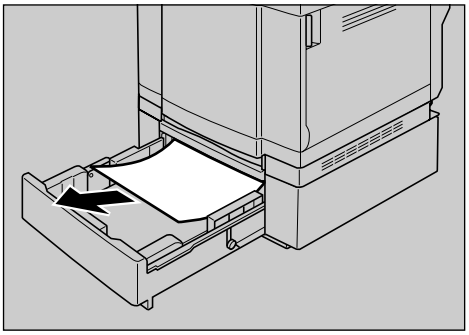

AAL257S

6 将纸盘推入送纸单元内直至其停止。

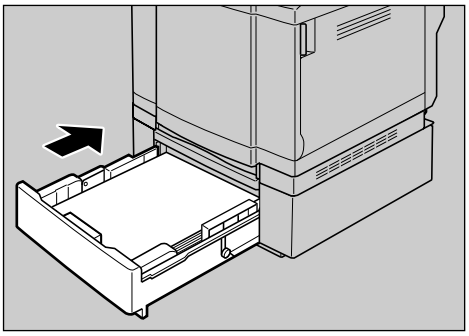

AAL221S

重要信息

❒ 务必将纸盘完全插入，否则可能出现卡纸。

当出现 “Remove Misfeed Duplex Unit” 时

可选的双面单元中出现卡纸。

⚠ *注意：*

- *设备内部温度很高。请勿接触带有 “⚠” 标签 （指高温表面）的部件。触摸带有 “⚠” 标签（指高温表面）的部件，可能导致烫伤。*

1 拉动双面单元中部的杆以打开其后盖。

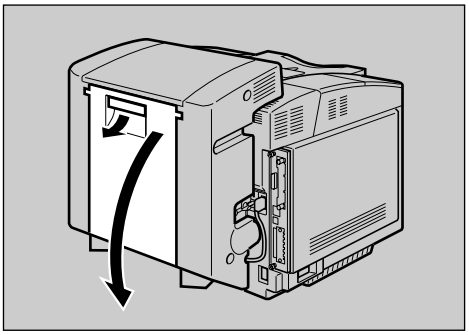

AAL128S

2 缓慢取出卡住的纸张。

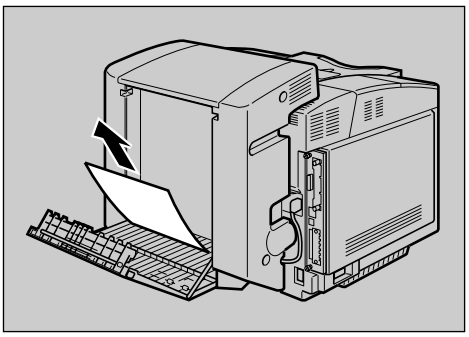

AAL258S

3 打开双面单元的内盖。

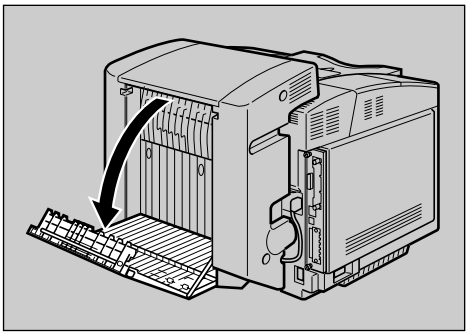

AAL129S

4 缓慢取出卡住的纸张。

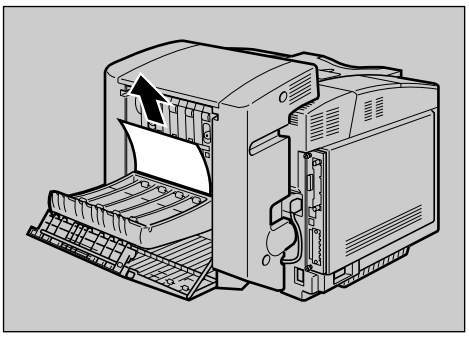

AAL259S

5 转动位于双面单元内部左上角的绿色拨盘将卡纸推出，然后再将其取出。

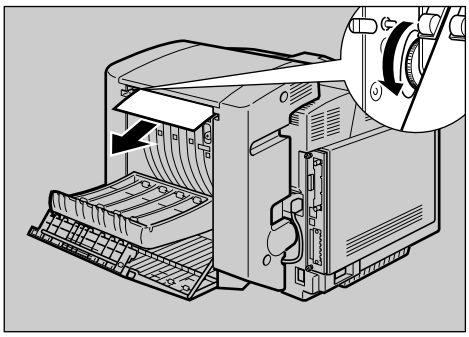

AAL260S

6 关闭双面单元的内盖。

7 关闭双面单元的后盖。

耗材

⚠ *注意：*

- *我们的产品设计符合质量和功能的最高标准。当购买耗材时，我们推荐仅使用授权经销商指定的耗材。*

碳粉盒

碳粉盒	每个碳粉盒的平均打印页数
黑色	9,800 页 *1 （8,200 页 *2）
青色	6,500 页 *3 （6,500 页 *4）
品红色	6,500 页 *5 （6,500 页 *6）
黄色	6,500 页 *7 （6,500 页 *8）

*1 连续以黑白色打印时，基于标准的 A4/letter 5% 测试图。
*2 以黑白色执行一系列双页打印作业时，基于标准的 A4/letter 5% 测试图。
*3 连续以青色打印时，基于标准的 A4/letter 5% 测试图。
*4 以青色执行一系列双页打印作业时，基于标准的 A4/letter 5% 测试图。
*5 连续以品红色打印时，基于标准的 A4/letter 5% 测试图。
*6 以品红色执行一系列双页打印作业时，基于标准的 A4/letter 5% 测试图。
*7 连续以黄色打印时，基于标准的 A4/letter 5% 测试图。
*8 以黄色执行一系列双页打印作业时，基于标准的 A4/letter 5% 测试图。

注

- ❒ 在“Toner is Almost Empty: XXX”（其中 XXX 代表黑色、青色、品红色或黄色）信息出现后，仍可打印约 250 页（当连续在 A4/letter 尺寸的纸张上打印 5% 图时）。建议您尽快更换碳粉盒。
- ❒ 如果未在需要时更换碳粉盒，则打印将无法进行。建议您保存一些碳粉盒，或者立即购买。
- ❒ 实际的可打印页数将视图像容量和密度、一次要打印的页数、所用的纸张类型和纸张尺寸以及环境条件 （如温度和湿度）的不同而有所变化。
- ❒ 由于碳粉盒随使用时间的延长而质量下降，因此可能需要在出现上述指示信息之前将其更换。
- ❒ 碳粉盒（耗材）不在担保之列。但是，如果出现问题，请与销售碳粉盒的商店联系。

❒ 使用本机随附的碳粉盒可以打印的页数如下所示：

碳粉盒	每个碳粉盒的平均打印页数
黑色、青色、品红色、黄色	1,500 页

碳粉回收瓶

名称	平均打印页数
Waste Toner Bottle Type 140	11,000 页 *1 （9,200 页 *2） 2,750 页 *3 （2,300 页 *4）

*1 连续以黑白色打印时，基于标准的 A4/letter 5% 测试图。
*2 以黑白色执行一系列双页打印作业时，基于标准的 A4/letter 5% 测试图。
*3 连续以彩色方式打印时，基于标准的 A4/letter 5% 测试图。
*4 以彩色方式执行一系列双页打印作业时，基于标准的 A4/letter 5% 测试图。

注

❒ 在 “Waste Toner is Almost Full”信息出现后，仍可打印约 200 页。（当连续以黑白色在 A4/letter ▯ 上打印 5% 测试图时）。

❒ 实际的可打印页数将视图像容量和密度、一次要打印的页数、所用的纸张类型和纸张尺寸以及环境条件（如温度和湿度）的不同而有所变化。

❒ 如果未在需要时更换碳粉盒，则打印将无法进行。建议您保存一些碳粉盒，或者立即购买。

光导体单元

名称	平均打印页数
Photo Conductor Unit Type 140	60,000 页 *1 （27,000 页 *2） 15,000 页 *3 （9,000 页 *4）

*1 连续以黑白色打印时，基于标准的 A4/letter 5% 测试图。
*2 以黑白色执行一系列双页打印作业时，基于标准的 A4/letter 5% 测试图。
*3 连续以彩色方式打印时，基于标准的 A4/letter 5% 测试图。
*4 以彩色方式执行一系列双页打印作业时，基于标准的 A4/letter 5% 测试图。

注

❒ 在 “Replace PCU soon”信息出现后，仍可打印约 750 页。（当连续以黑白色在 A4/letter ▯ 上打印 5% 测试图时）。

❒ 实际的可打印页数将视图像容量和密度、一次要打印的页数、所用的纸张类型和纸张尺寸以及环境条件（如温度和湿度）的不同而有所变化。

- ❒ 如果未在必要时更换光导体单元，则将无法保证打印质量。建议您预备一些光导体单元，或者立即购买。
- ❒ 光导体单元（耗材）不在担保之列。但是，如果出现问题，请与销售碳粉盒的商店联系。

搬动和运输打印机

⚠ *注意：*

- *在搬运本机时，每个人都应该握住位于相对侧的把手，然后将机器缓慢抬起。如果抬机器时不加小心或将其掉落，可能导致人员受伤。*
- *移动打印机时，切记要将电源线从墙上的电源插座中拔掉，以免引起火灾或电击。*
- *在将插头从插座中拔出时，请抓紧插头（而非电源线）以免损坏电源线并导致火灾或电击。*
- *在使用后搬运打印机时，请勿取出碳粉、光导体单元及碳粉回收瓶，以防碳粉溅入机器内。*

运输打印机时，请将其放在原来的包装材料中。

注

❒ 打印机约重 31.5 千克（69.4 磅）。

重要信息

❒ 运输之前必须拔下打印机上的所有电缆。

❒ 本打印机是精密设备。运输过程中应注意避免损坏打印机。

❒ 如果装有可选的送纸单元，请将其从打印机上卸下，然后分别搬运它们。

移动打印机

⚠ *注意：*

- *抬起机器时，请使用两侧的内嵌把手。否则，打印机一旦掉落，可能会摔坏或造成人员受伤。*
- *在搬运本机前，请从墙壁电源插座上拔掉电源线。如果拔下电源线时用力过猛，可能会将其损坏。损坏的插头或电源线可能引起电击或火灾危险。*

短距离搬运打印机

1 务必检查以下几点：

- 电源开关已关闭。
- 从墙壁电源插座上拔掉电源线。
- 打印机上的接口电缆已拔掉。

2 如果装有外部选购件，请将其卸下。

请参见*选购件安装指南*，并按照相反的步骤将选购件卸下。

3 由两人使用打印机两侧的内嵌把手将打印机抬起，然后将打印机水平移动到您所希望的安装位置。

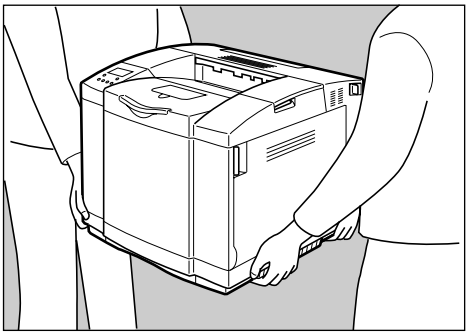

AAL252S

4 如果您卸下了步骤 **2** 中的选购件，请重新安装它们。

注

❒ 请参见*选购件安装指南*来安装选购件。

重要信息

❒ 务必水平移动打印机。为防止碳粉洒出，请缓慢移动打印机。

❒ 如果装有可选的送纸单元，请将其从打印机上卸下，然后分别搬运它们。

索引

B

本打印机不支持的纸张， 23
标准纸盘， 11
并行端口， 12

C

菜单键， 14
查看 “颜色修正样张页”和 “色阶修正页”， 48
存放纸张， 19
错误， 53

D

打印机不工作， 59
打印机指南
内部， 13
外部后视图， 12
外部正视图， 11
打印区域， 24
德国声学声明， 9
电源端口， 12
电源开关， 12
电源指示灯， 14
调节纸盘对位， 51
定影单元， 13

E

Ethernet 端口， 12

F

附录， 75

G

更换耗材和维护工具箱， 35
更换 Photo Conductor Unit Type 140， 40
更换碳粉盒， 35
更换 Waste Toner Bottle Type 140， 38
故障排除， 53
关于正确操作， 6
光导体单元， 13

H

耗材， 75
光导体单元， 76
碳粉盒， 75
碳粉回收瓶， 76
后盖， 11

J

将纸张装入打印机的纸盘中
纸盘 1， 26
将纸张装入 PAPER FEED UNIT Type 1000
纸盘 2， 29
警报指示灯， 14, 59
警告， 2

K

控制面板， 11, 14
控制器板， 12
扩充插件卡槽， 12

L

联机键， 14, 59
联机指示灯， 59

M

面板显示屏， 14

N

能源之星， 8

Q

其它打印问题， 62
其它故障排除， 69
前盖， 11
强制进纸键， 14
清洁对位辊， 44
清洁和调整打印机， 43
清洁时的注意事项， 43
取出卡纸， 71
内部路径， 71
双面单元， 73
纸盘， 72

取消作业键， 14
确定键， 14

S

上盖， 11
设置色阶修正值， 45
数据输入指示灯， 14, 59
输入纸张尺寸， 17

T

碳粉盒， 13
碳粉回收瓶， 13
通风孔， 11, 12
退出键， 14

W

USB 端口， 12

X

显示面板，信息， 53
信息， 53
修正色阶， 45

Y

延伸装置， 11
要设置的纸张重量和纸张数量， 18
移动打印机， 78

Z

纸架， 11
纸盘 1， 11
纸张尺寸， 17
纸张建议， 19
注意， 2
装入信封， 28
装纸， 19
    纸张尺寸， 32
    纸张类型， 30
自定义尺寸纸张， 27

根据 IEC 60417 的规定，本设备的主电源开关将使用下列符号：

| 表示 “接通电源”。

○ 表示 “关闭电源”。

Copyright © 2004

Model number: G108
CH (CH) G108-8374